沙县区青州镇前山村至溪坪村乡村公路改建硬化项目

公路施工图

共1册

中享设计集团有限公司

2025年6月

扉 页

工 程 名 称：沙县区青州镇前山村至溪坪村乡村公路改建硬化项目

建 设 单 位：三明市沙县区青州镇人民政府

设 计 单 位：中享设计集团有限公司

审 定 人	戎红艳
审 核 人	戎红艳
项目负责人	许志武
专业负责人	戎红艳
校 对	苏利
设 计	许志武

总　目　录

沙县区青州镇前山村至溪坪村乡村公路改建硬化项目

序号	图表名称	页数	页码	备注
1	项目地理位置图	1	1	共一册
2	总说明书	2	1-2	共一册
3	平面布置图	5	3-8	共一册
4	路面工程数量表	1	9	共一册
5	路面结构设计图	1	10	共一册
6	水泥混凝土路面钢筋图	1	11	共一册
7	排水工程数量表	1	12	共一册
8	水沟大样图	1	13	共一册
9	挡墙工程数量表	1	14	共一册
10	挡墙大样图	1	15	共一册
11	错车道工程数量表	1	16	共一册
12	错车道大样图	1	17	共一册
13	软基换填工程数量表	1	18	共一册
14	软基换填设计图	1	19	共一册
15	涵洞一览表	1	20	共一册
16	圆管涵工程数量表	1	21	共一册
17	圆管涵设计图	13	22-34	共一册
18	道口硬化工程数量表	1	35	共一册
19	道口硬化设计图	1	36	共一册
20	道口埋管工程数量表	1	37	共一册
21	DN30波纹管设计图	1	38	共一册
22	交通标志设置一览表	1	39	共一册
23	标志设计图	6	40-45	共一册
24	护栏设置一览表	1	46	共一册
25	C级波形梁护栏构造图	10	47-56	共一册
26	施工图预算说明	1	57	共一册
27	预算			

序号	图表名称	页数	图号	备注

中享设计集团有限公司	沙县区青州镇前山村至溪坪村乡村公路改建硬化项目	项目地理位置图	设计	陈志武	复核	苏川	审核	代红艳	图号	1

设 计 说 明

一、概述

（一）、测设任务依据

本项目为沙县区青州镇前山村至溪坪村乡村公路改建硬化项目，项目地点为沙县区青州镇。由于群众日益增长的生活水平以及对出行要求的提高，因此受业主委托，沙县区青州镇前山村至溪坪村乡村公路改建硬化项目由中享设计集团有限公司于 2025 年 5 月下旬进行勘察设计。

（二）、设计标准及规范

1、设计标准

现对其路段进行改造:1、对全线路段进行水泥砼路面硬化；2、对部分路段增设错车道；3、对部分路段增设水沟、波纹管、沉沙池；4、对部分路段增设档墙；5、对部分道口进行水泥砼路面硬化；7、多部分路段进行换填处理。

2、设计规范

（1）《公路工程技术标准》JTGB01-2014。

（2）《公路勘测规范》JTGC10-2007。

（3）《公路路线设计规范》JTGD20-2017。

（4）《公路路基设计规范》JTGD30-2015。

（5）《公路水泥混凝土路面设计规范》JTGD40-2011。

（6）《公路桥涵设计通用规范》JTGD60-2015。

(三)、工程测设概况

1、测设路线走向

按照老路现有线形走向，利用现有路基。

2、路线平纵控制

本工程基本上不改变老路的平纵指标，局部区域有适当调整，改善通行条件。

3、主要工程量：见表。

¦ 褟 嶄 禩 攎 酳 蠆

水泥混凝土面层	平方米	8473.18
碎石调平层	平方米	8473.18
钢筋	Kg	3867.39
道口埋管	米	13.3
水沟	米	2420.99
挡墙 C20 片石砼	立方米	84.8
片石换填	立方米	74.08
错车道	平方米	560
圆管涵	道	6
警告标志	块	7
限速标志	块	2
波形护栏	米	1150

二、路面设计原则

1、路面设计原则，依据交通部《公路水泥混凝土路面设计规范》（JTGD40—2011）的有关规定。

2、设计标准：

（1）自然区划：Ⅳ6a；

（2）交通等级：轻；

（3）设计基准期：10 年。

3、路面结构类型比选

设计参数一般采用规范推荐值，详见表 4-1。

路面结构设计参数表 表 4-1

材料类型	弹性模量（Mpa）	弯拉强度（Mpa）
水泥混凝土面层	27000	4.0
砂砾垫层	105-135	

设计路段路床顶面土基回弹模量不小于 40MPa，设计弯沉值不大于 290（0.01mm）。

路面材料技术指标:

水泥采用道路硅酸盐水泥以提高耐磨性和抗折强度，水泥标号不低于 42.5，粗骨料应质地坚硬、洁净，符合规定级配，面层集料最大粒径不应超过 26.5mm，砼用砂均采用中（粗）砂，砂的

细度模数不宜小于 2.5。路面材料性质参数应符合《公路水泥混凝土路面设计规范》JTGD40-2011 中 7.4 章节要求。

砂砾垫层：根据合理用材，就地取材，并考虑保证质量，节约投资的原则。

5、特殊路段及地质不良路段路面设计

路基挖方地段和地质不良地段以调查和钻探相结合，探明地下水位情况，据此在路基设计中采用挖深边沟，设置纵横向盲沟等措施以降低地下水位，并在挖方土质地段增厚填隙碎石层至 30cm。提高路基强度和稳定，满足规范要求的路基临界高度，使土基回弹模量达到铺筑路面时所要求的设计强度。

三、路面排水设计情况

全线正常路段通过设置波纹管、水沟、沉沙池达到排水要求。

四、施工注意事项

1、防止噪音污染

施工机器的使用时间应合理安排，噪音高的作业应安排在白天施工。因为离居民点、学校等敏感区较近，应避免夜间 22 时至凌晨 6 时作业。对能固定使用的机械如拌合机、轧石机、锯木机、发电机等应安置在居民点 100 米以外的场地。

2、防止大气污染

施工期间对空气影响的主要污染源是挖土、水泥、石灰拌和的扬尘，汽车尾气等。要求

加强对易散物资的管理，凡易散物资不露天堆放，堆物上要加覆盖，对易燃有味的油料要妥善保存。

五、筑路材料来源及运输条件

1、外购材料：钢材、木材、水泥、汽油、柴油等主要外购材料由市场供应采购。

2、工程用水及用电：工程施工用水、用电根据就地就近原则，通过与在关部门协调解决。

3、运输条件：本项目范围内均有道路相通，满足材料及设备的运输要求。

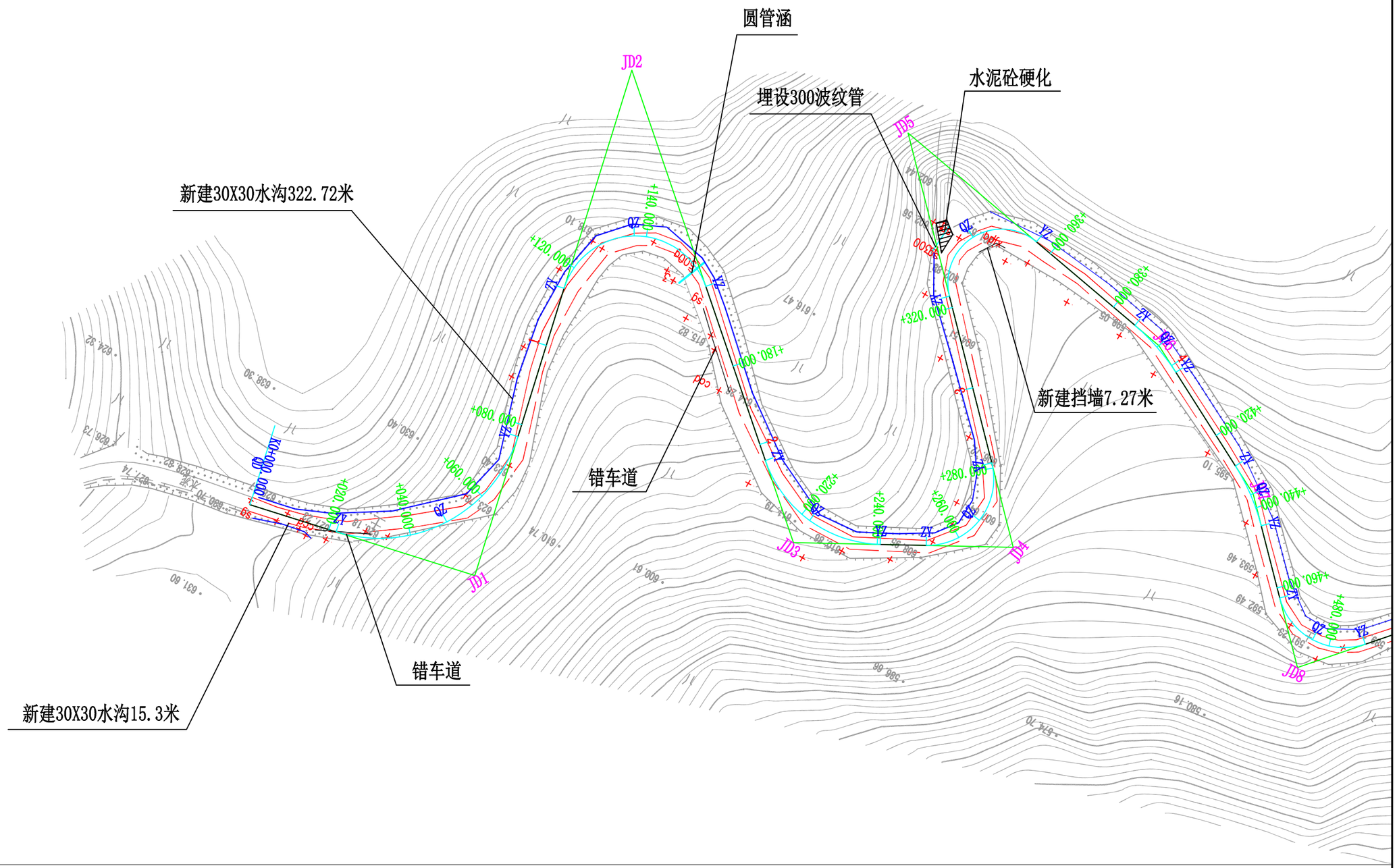

注：
1、本图比例为1：1000。

中享设计集团有限公司	沙县区青州镇前山村至溪坪村乡村公路改建硬化项目	平面布置图	设计	陈志武	复核		审核	代红艳	图号	3

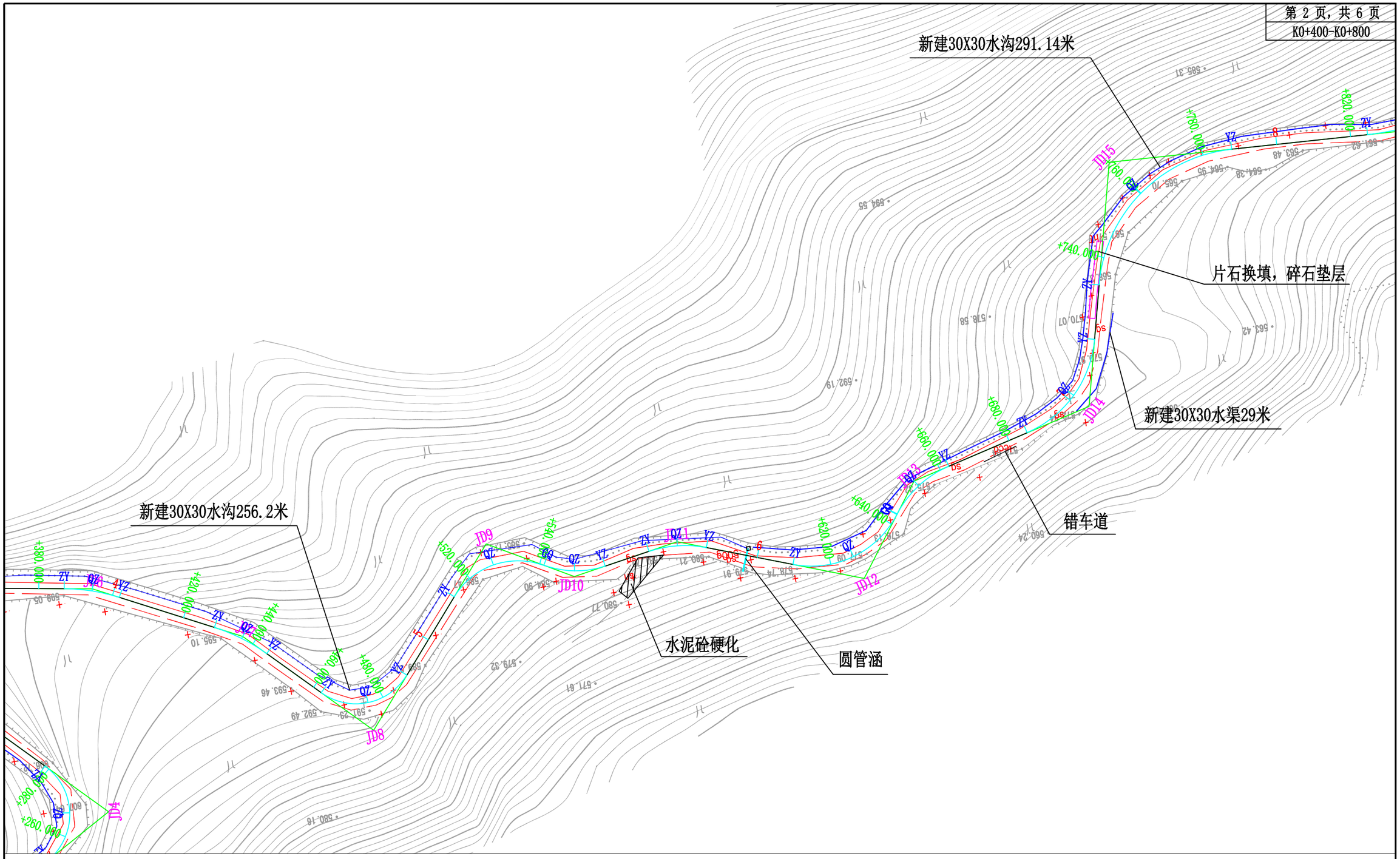

注：

1、本图比例为1：1000。

中享设计集团有限公司	沙县区青州镇前山村至溪坪村乡村公路改建硬化项目	平面布置图	设计	陈志武	复核	刘	审核	代红艳	图号	4

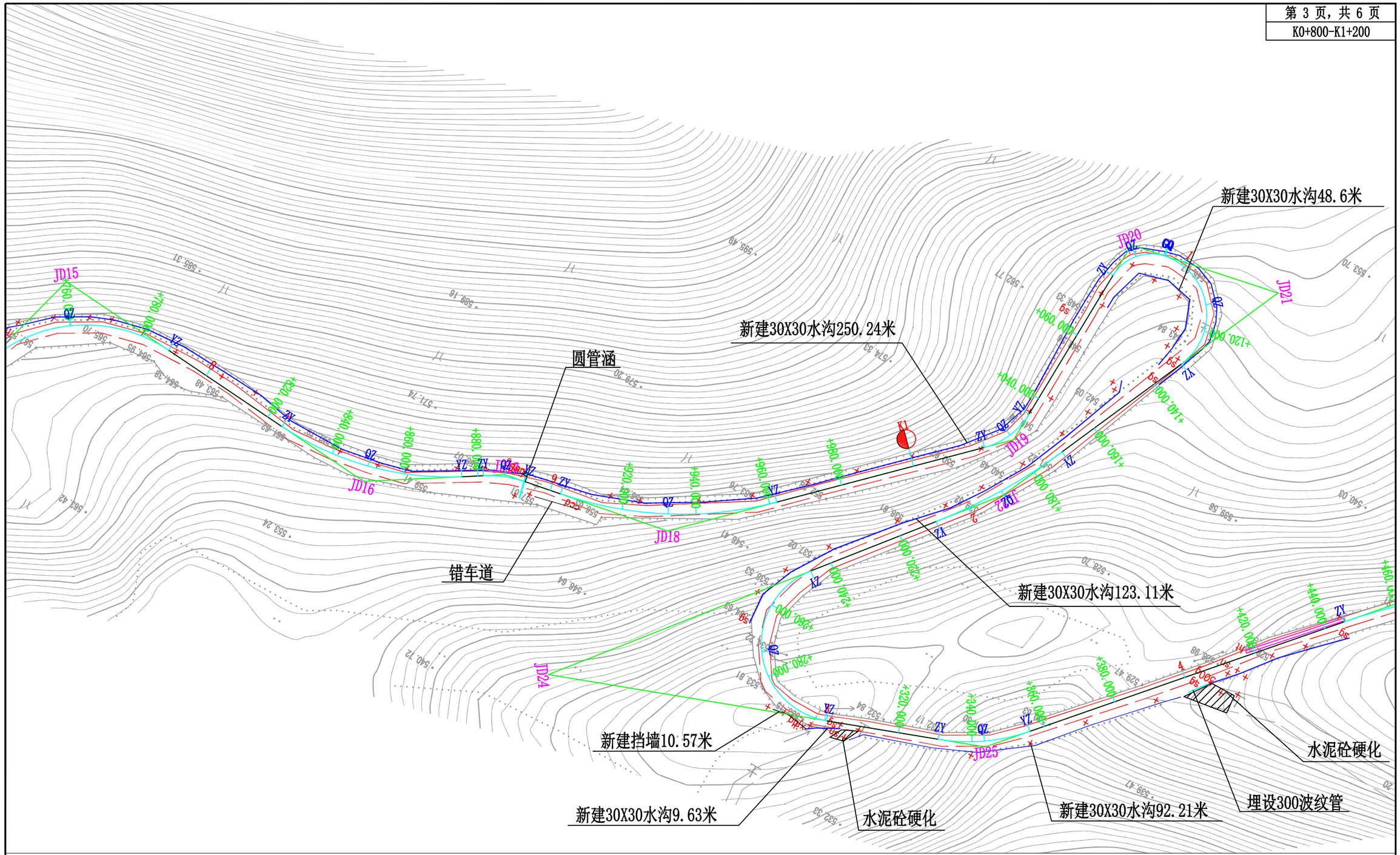

注：

1、本图比例为1：1000。

中享设计集团有限公司	沙县区青州镇前山村至溪坪村乡村公路改建硬化项目	平面布置图	设计	陈老武	复核	刘	审核	代红艳	图号	5

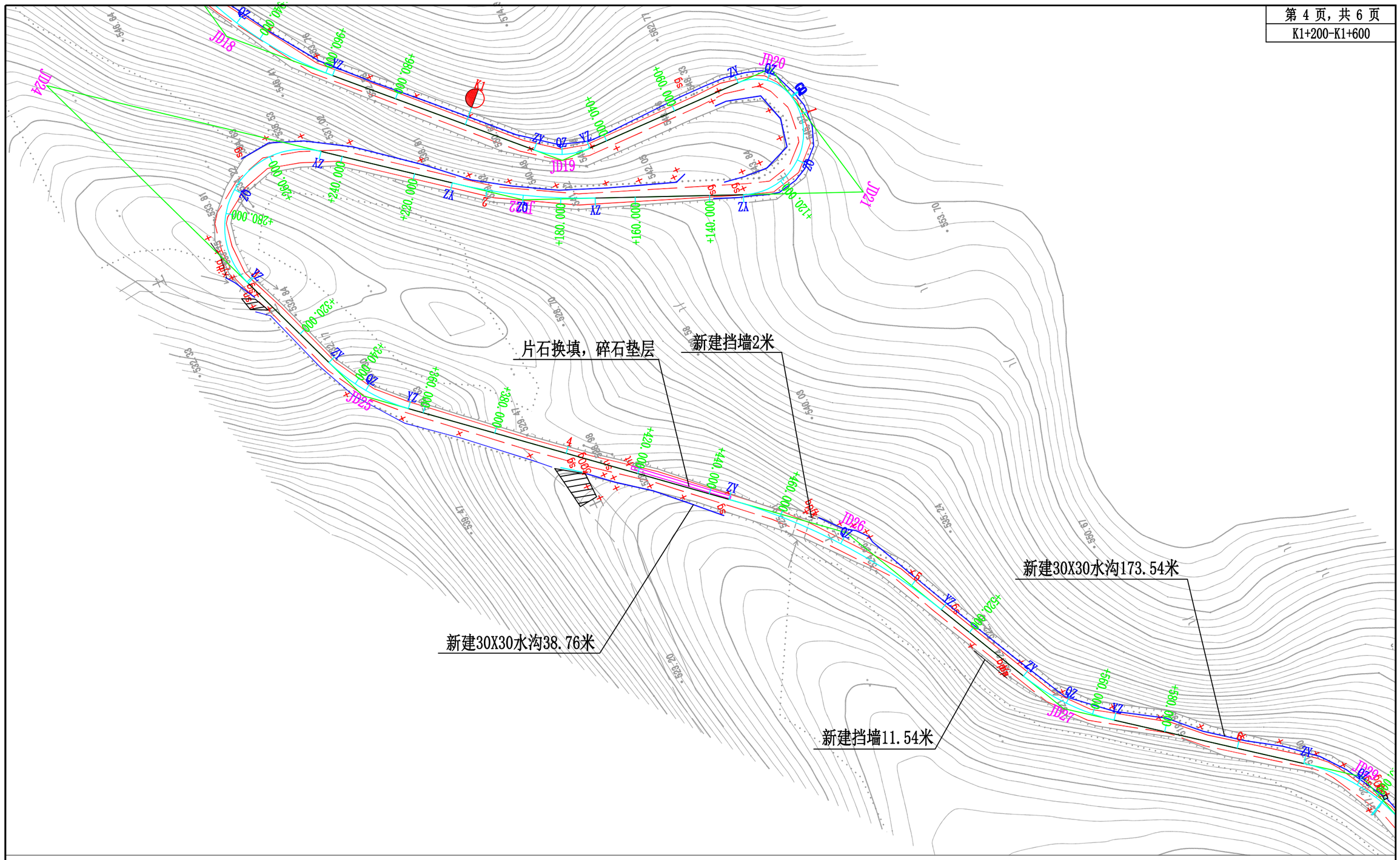

注：

1、本图比例为1：1000。

中享设计集团有限公司	沙县区青州镇前山村至溪坪村乡村公路改建硬化项目	平面布置图	设计	陈志武	复核	李川	审核	代红艳	图号	6

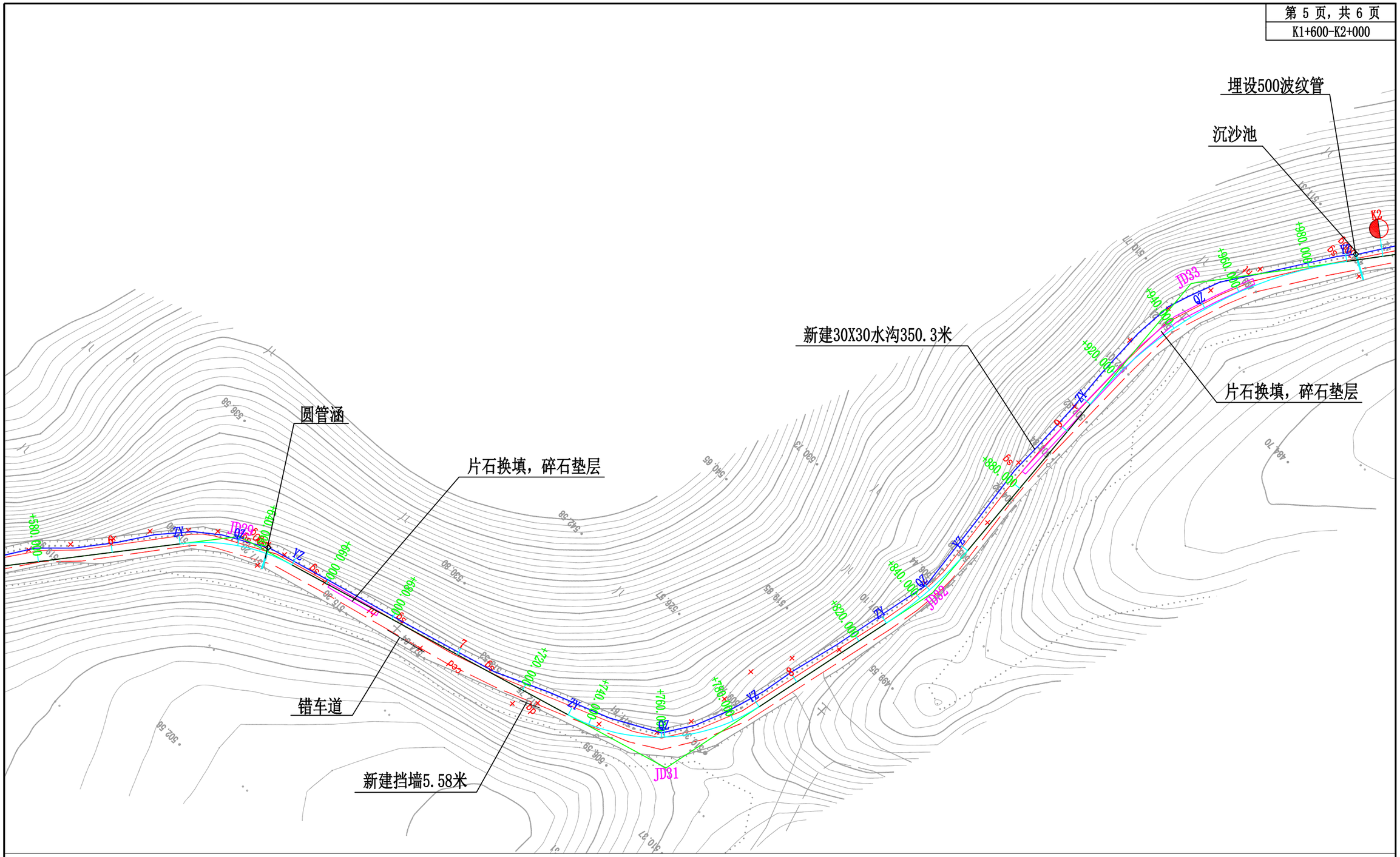

注：
1、本图比例为1：1000。

中享设计集团有限公司	沙县区青州镇前山村至溪坪村乡村公路改建硬化项目	平面布置图	设计	陈志武	复核	刘	审核	代红艳	图号	7

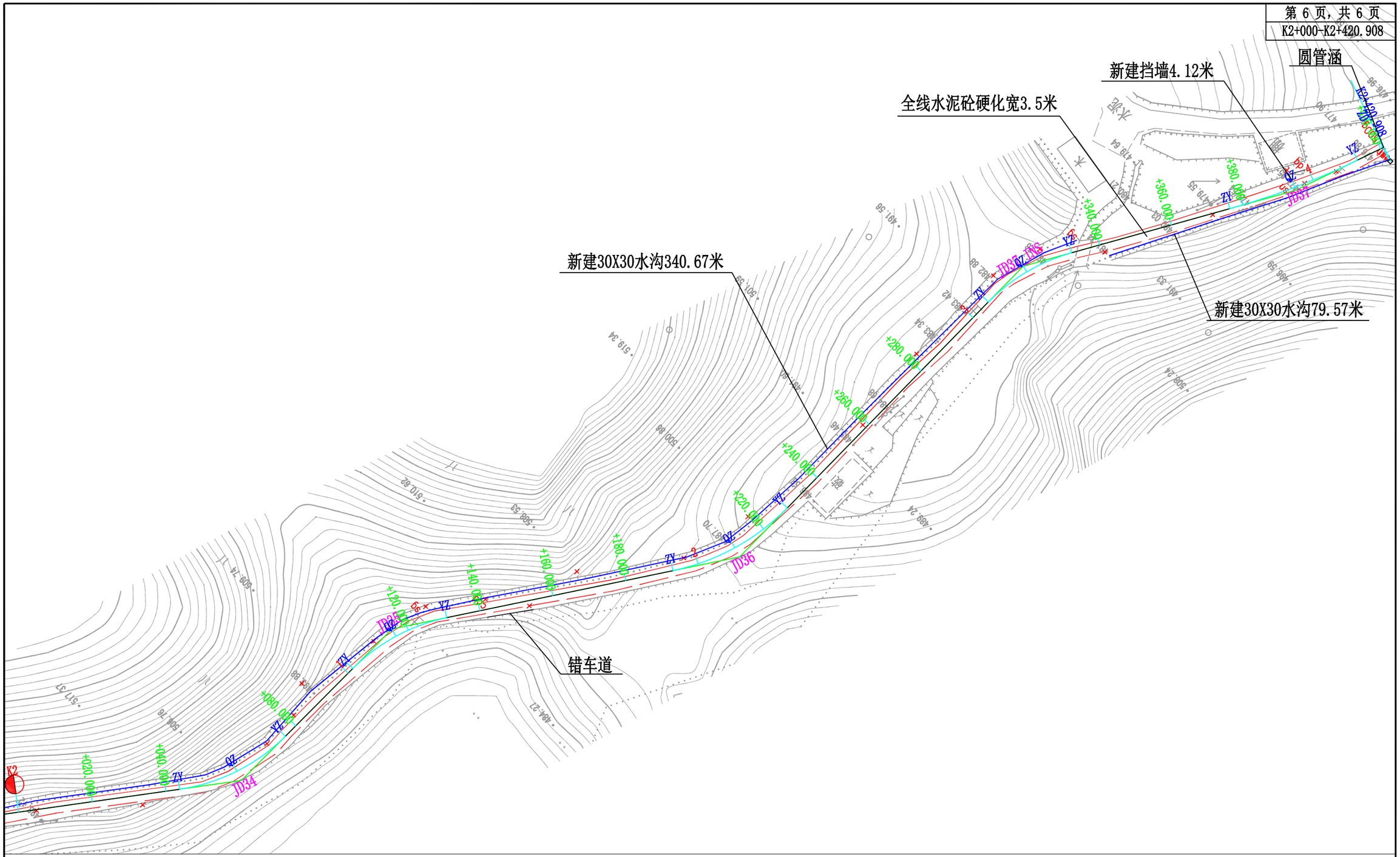

注：

1、本图比例为1：1000。

中享设计集团有限公司	沙县区青州镇前山村至溪坪村乡村公路改建硬化项目	平面布置图	设计	陈志武	复核	郑	审核	代红艳	图号	8

路 面 工 程 数 量 表

沙县区青州镇前山村至溪坪村乡村公路改建硬化项目

起始桩号	路面								工程数量					备注
	长度(m)	路基宽度（m）	路面宽度(m)	加宽面积(㎡)	结构类型	厚度（cm）			路面					
						面层	基层	垫层	面层面积(㎡)	碎石调平层（H=10cm）（㎡）	15cm5%水泥稳定碎石基层（㎡）	路用钢筋(Kg)	挖除10cm厚旧路面（㎡）	
K0+000.000-K2+420.908	2420.908	3.5	3.5		水泥砼路面	20	10		8473.18	8473.18		3867.39		
合计	2420.908								8473.18	8473.18		3867.39		

一般路面结构图示

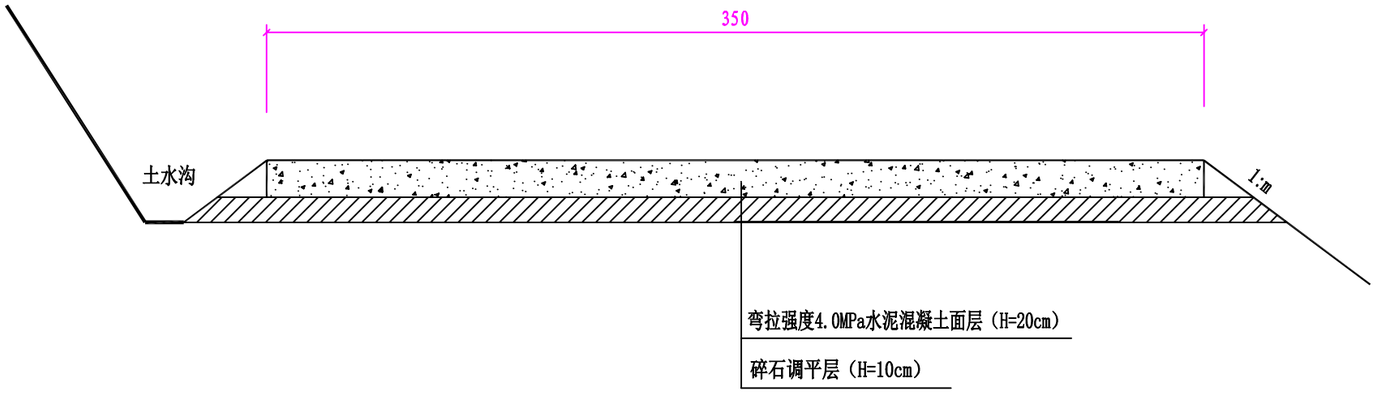

路面结构类型

自然区划		IV6a
使用年限		10年
设计轴载		BZZ-100
主车道	代号	I－1
	图式	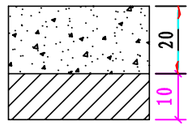

路面结构层技术指标表

结构层名称	弯拉弹性模量 (MPa)	设计弯拉强度 (MPa)	抗压回弹模量 (MPa)
水泥混凝土面层	$27*10^{3}$	4.0	

图 例

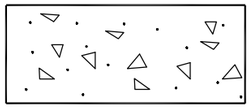
水泥混凝土面层

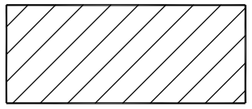
碎石调平层

注：

1、本图尺寸以厘米为单位；

2、各结构层厚度应不小于规范规定的最小厚度；

3、水泥砼路面面层设计弯拉强度为4.0Mpa；

4、未尽事宜按有关设计及施工规范办理；

5、本图适用于A段和B段路线。

中享设计集团有限公司	沙县区青州镇前山村至溪坪村乡村公路改建硬化项目	路面结构图	设计	陈志武	复核	苏川	审核	戎红艳	图号	10

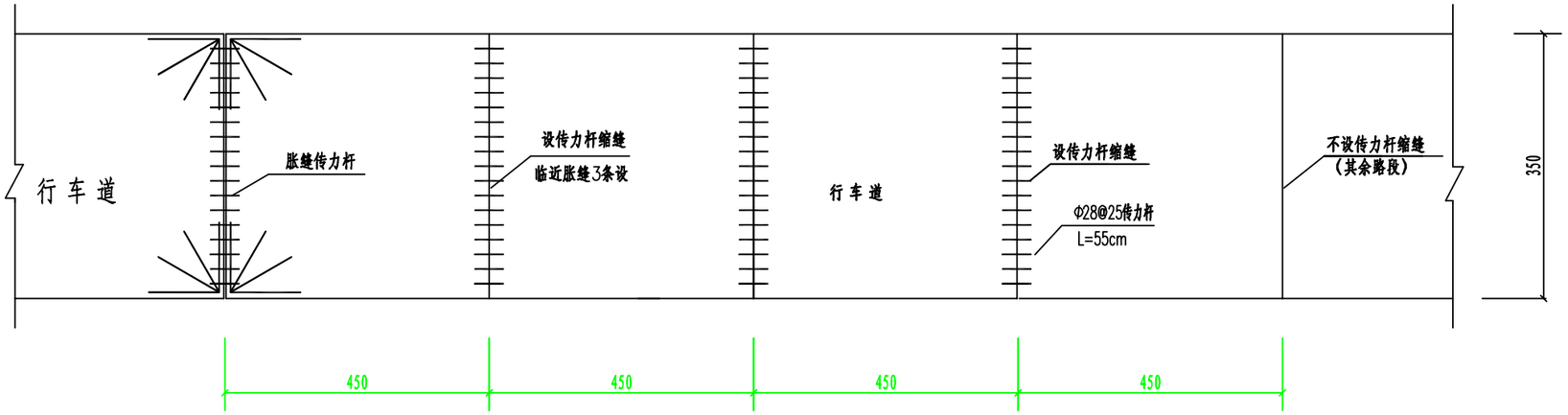

传力杆布置图 单位:mm 1:100

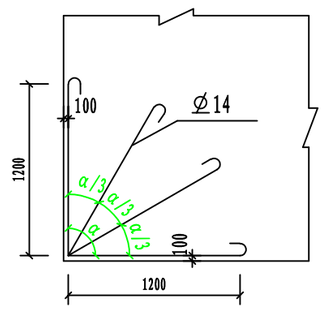

角隅钢筋构造图 1:50

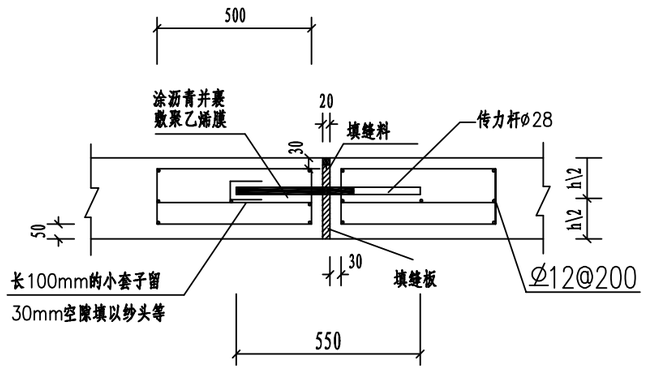

胀缝构造图 1:20

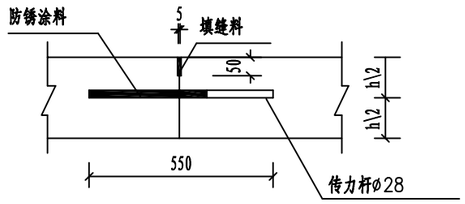

横向施工缝构造图 1:20

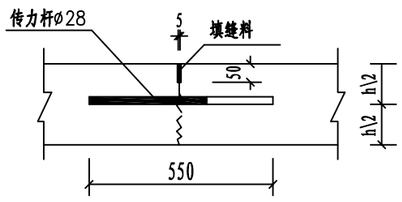

横向缩缝构造图
（设传力杆） 1:20

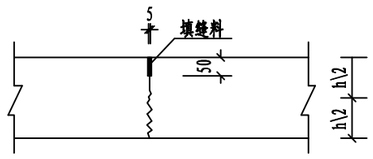

横向缩缝构造图
（不设传力杆） 1:20

说明：

1、本图尺寸除钢筋直径以毫米计外，其余均以厘米为单位。

2、拉杆、传力杆设置在板厚中间。板厚h=20cm。

3、拉杆中部10厘米范围内须涂上防锈涂料，传力杆也须涂上防锈涂料。

4、邻近胀缝或自由端部的3条缩缝，应采用设传力杆假缝形式，间距4.5米；其他情况可采用不设传力杆假缝形式，间距4.5米。

中享设计集团有限公司	沙县区青州镇前山村至溪坪村乡村公路改建硬化项目	水泥混凝土路面钢筋图	设计	陈志武	复核	[illegible]	审核	戎红艳	图号	11

排 水 工 程 数 量 表

沙县区青州镇前山村至溪坪村乡村公路改建硬化项目

序号	起 讫 中 心 桩 号			工 程 名 称	位 置	长 度(m)	数量			备 注
							挖基坑（m3）	水沟C20砼（m3）	挖出原水沟混凝土（m3）	
1	K0+002	-	K0+017.3	水沟	右侧	15.30	5.51	2.75		30*30
2	K0+002	-	K0+322.72	水沟	左侧	322.72	116.18	58.09		30*30
5	K0+345	-	K0+601.2	水沟	左侧	256.20	92.23	46.12		30*30
8	K0+602	-	K0+893.14	水沟	左侧	291.14	104.81	52.41		30*30
9	K0+700	-	K0+729	水沟	右侧	29.00	10.44	5.22		30*30
12	K0+894	-	K1+144.24	水沟	左侧	250.24	90.09	45.04		30*30
13	K1+070	-	K1+118.6	水沟	右侧	48.60	17.50	8.75		30*30
14	K1+145	-	K1+268.11	水沟	右侧	123.11	44.32	22.16		30*30
15	K1+295	-	K1+304.63	水沟	右侧	9.63	3.47	1.73		30*30
16	K1+306	-	K1+398.21	水沟	右侧	92.21	33.20	16.60		30*30
18	K1+405	-	K1+443.76	水沟	右侧	38.76	13.95	6.98		30*30
19	K1+470	-	K1+643.54	水沟	左侧	173.54	62.47	31.24		30*30
22	K1+644	-	K1+994.3	水沟	左侧	350.30	126.11	63.05		30*30
25	K1+995	-	K1+944.3	水沟	左侧	340.67	122.64	61.32		30*30
26	K2+341.338	-	K2+420.908	水沟	右侧	79.57	28.65	14.32		30*30
合计						2420.99	871.56	435.78		

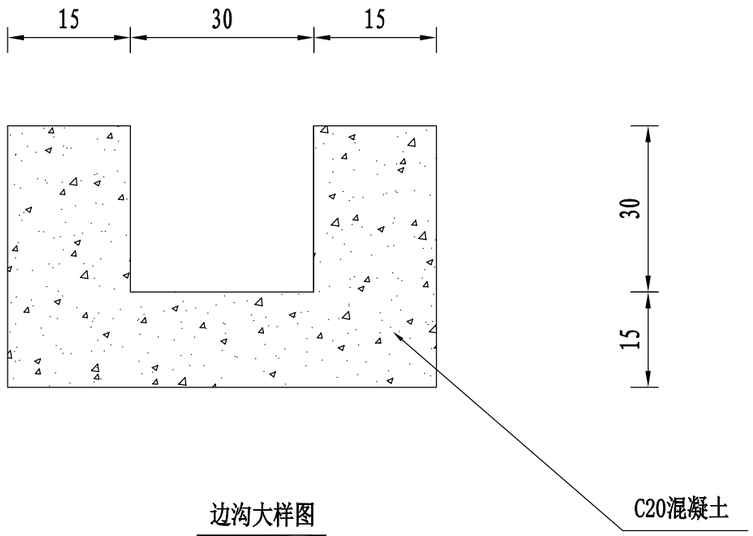

边沟大样图

每延米工程数量表

序号	名称	单位	数量
1	C20混凝土边沟	m^3	0.18
1	挖基坑	m^3	0.36

说明:

1.本图尺寸均以厘米为单位;
2.未尽事宜参照有关施工规范办理。

中享设计集团有限公司	沙县区青州镇前山村至溪坪村乡村公路改建硬化项目	水沟大样图	设计	陈志武	复核	王川	审核	戎红艳	图号	13

挡墙工程数量表

沙县区青州镇前山村至溪坪村乡村公路改建硬化项目

序 号	起止 桩 号	位置	墙长(m)	墙高(m)	数　量					备注
					C20片石砼墙身及基础	挖基坑	回填	PVC泻水孔	抛石	
					(m^3)	(m3)	(m^3)	（m）	(m^3)	
1	K0+340～K0+347.270	右	7.27	4.0	30.7	18.4	20.5	3		
2	K1+285～K1+295.57	右	10.57	2.0	16.9	10.1	11.3	4		
3	K1+470～K1+472	左	2	2.0	3.2	1.9	2.1	1		
4	K1+525～K1+536.54	右	11.54	2.0	18.5	11.1	12.3	5		
5	K1+720～K1+725.58	右	5.58	2.0	8.9	5.4	6.0	2		
6	K2+395～K2+399.12	左	4.12	2.0	6.6	4.0	4.4	2		
合 计					84.8	50.9	56.5	17		

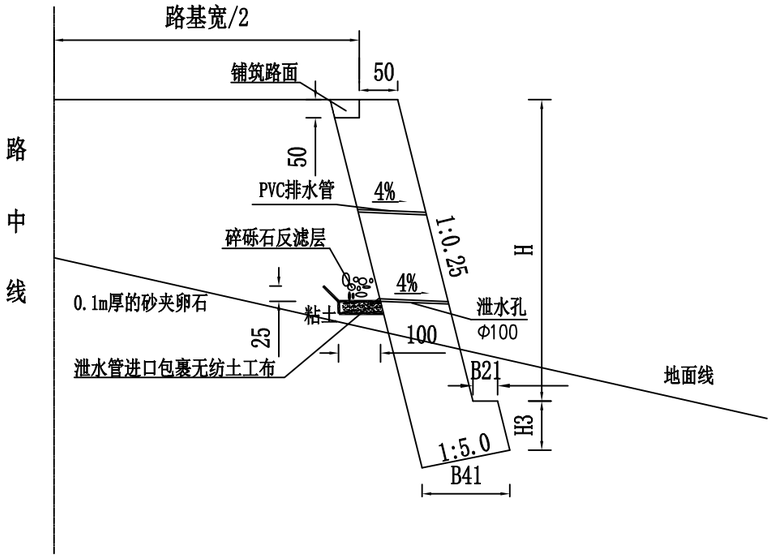

挡墙图

仰斜式挡墙尺寸表(cm)

H	H3	n1	B1	B21	B4	B41	每延米体积（m3/m）	地基容许承载力(Kpa)
200	50	0.25	60	10	67	68	1.6	250
300	50	0.25	74	15	85	86	2.74	250
400	50	0.25	90	15	100	102	4.22	250
500	50	0.25	105	15	114	117	5.99	250
600	60	0.25	122	15	130	133	8.29	250
700	70	0.25	137	20	149	152	10.91	250
800	80	0.25	153	25	170	173	13.99	250
1000	100	0.24	189	30	214	218	21.86	250
1200	120	0.2	227	35	316	322	35.8	250

说明:

1、本图标注单位以厘米计。
2、挡墙墙身与基础采用C20砼，墙背采用粘土和透水性材料回填。
3、挡墙每隔10~15米设置一道沉降缝，沉降缝须用硬胶合板与沥青麻絮填塞。
4、挡墙泄水管采用直径100毫米的PVC管，水平间距3米布置一排，坡度4%，上下排成梅花型布置。
5、设置挡墙区域为田地，采用抛石加固基础。
6、挡墙两端应顺势插入两侧土体或做成斜面与地面顺接。
7、本设计要求填料内摩擦角为35°，地基承载力不小于250kpa。

中享设计集团有限公司	沙县区青州镇前山村至溪坪村乡村公路改建硬化项目	挡土墙标准设计图	设计	陈志武	复核	苏川	审核	戎红艳	图号	15

错 车 道 工 程 数 量 表

沙县区青州镇前山村至溪坪村乡村公路改建硬化项目

起始桩号	错车道							工 程 数 量					
	长度(m)	宽度(m)	结构类型	位置	厚度			路 面			路基		备注
					面层（cm）	基层（cm）	垫层	面层(m^2)	基层（m²）	垫层（m²）	挖方（m³）	填方（m³）	
K0+020	28	2.5	水泥砼路面	右	20	10		70.00	70.00				
K0+180	28	2.5	水泥砼路面	右	20	10		70.00	70.00				
K0+680	28	2.5	水泥砼路面	左	20	10		70.00	70.00				
K0+900	28	2.5	水泥砼路面	右	20	10		70.00	70.00				
K1+200	28	2.5	水泥砼路面	右	20	10		70.00	70.00				
K1+680	28	2.5	水泥砼路面	右	20	10		70.00	70.00				
K1+800	28	2.5	水泥砼路面	右	20	10		70.00	70.00				
K2+140	28	2.5	水泥砼路面	右	20	10		70.00	70.00				
合计	168							560.0	560.0				

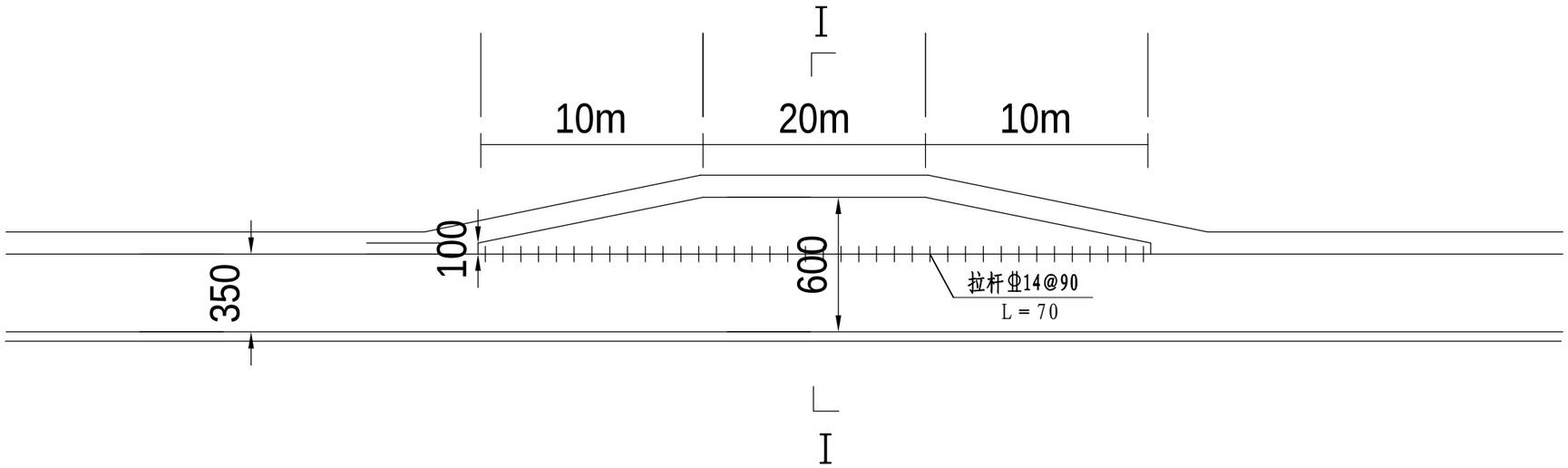

错车道

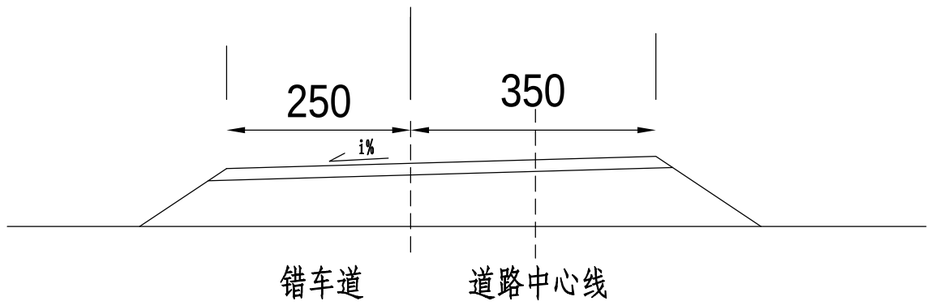

I-I剖面

说明:

1. 本图尺寸除钢筋直径以毫米计及特殊标注外，其余均以厘米为单位。
2. 错车道处的行车道宽度应不小于6.0m，有效长度不小于20m。
3. 错车道应根据实际选择有利地点设置。错车道路面结构同主线路面结构。

中享设计集团有限公司	沙县区青州镇前山村至溪坪村乡村公路改建硬化项目	错车道设计图（水泥砼路面）	设计	陈志武	复核	王川	审核	戎红艳	图号	17

软基换填数量表

沙县区青州镇前山村至溪坪村乡村公路改建硬化项目

序号	起点桩号	终点桩号	位置（左、右）	长度（m）	宽度（m）	片石换填（m3）	碎石垫层（m3）	盲沟（m3）	备注
1	K0+720	K0+745	左	25	1.75	21.88	6.56		
2	K1+418	K1+445	左	27	0.75	10.13	3.04		
3	K1+660	K1+677	左	17	1.2	10.20	3.06		
4	K1+885	K1+970	右	85	0.75	31.88	9.56		
	合计				4.45	74.08	22.22		

备注：数量为预估，实施时以业主现场确认为准。

浅层淤泥处理设计图

（本图适用于耕植土下浅层淤泥路段）

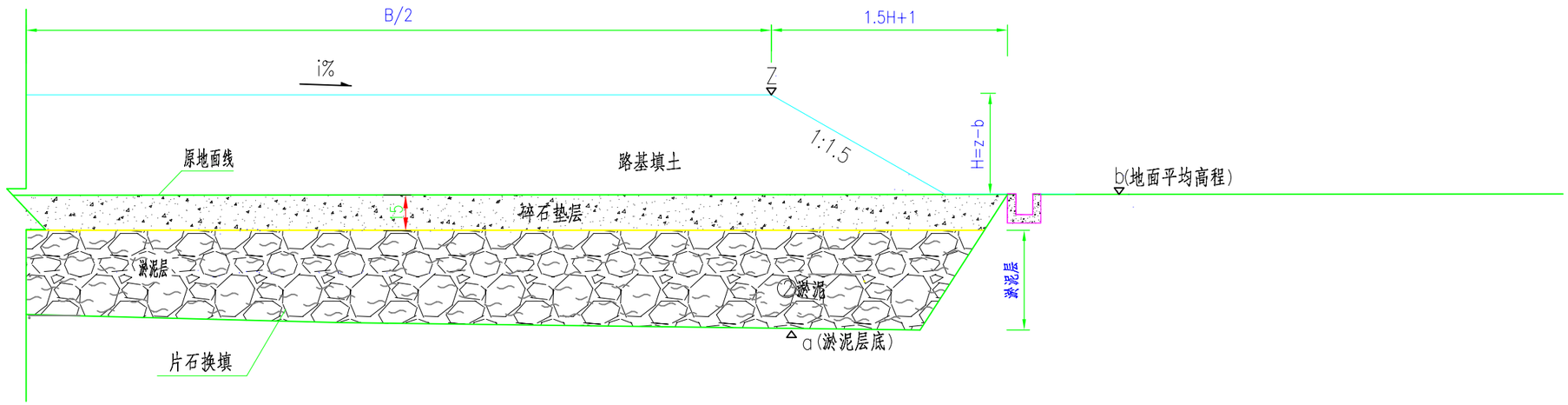

说明：

1. 本图适用于河沟路段处理。
2. 处理方法：开挖耕植土至淤泥层底，根据淤泥层厚度，采用换填处理。

中享设计集团有限公司	沙县区青州镇前山村至溪坪村乡村公路改建硬化项目	特殊路基设计图（换填处理设计图）	设计	陈志武	复核	刘	审核	戎红艳	图号	19

涵 洞 一 览 表

沙县区青州镇前山村至溪坪村乡村公路改建硬化项目

序号	中心桩号	结构型式	孔数-孔径（孔-m）	斜交角度（°）	涵底纵坡（%）	路肩设计标高（m）		涵洞长度（m）			涵底标高（m）			进出口型式		涵顶填土高度（m）			备注
						上游	下游	上游	下游	合计	进口	中心	出口	进口	出口	进口	中心	出口	
1	K0+152	钢筋混凝土圆管涵	1-0.75	90.00	(2.00)	618.75	618.52	2.40	3.60	6.00	617.32	617.27	617.20	边沟跌水井	八字墙	0.58	0.55	0.47	
2	K0+595	钢筋混凝土圆管涵	1-0.75	90.00	(2.00)	580.58	580.59	2.35	3.65	6.00	579.18	579.13	579.06	边沟跌水井	八字墙	0.55	0.60	0.68	
3	K0+890	钢筋混凝土圆管涵	1-0.75	90.00	(2.00)	557.52	557.47	2.65	3.35	6.00	556.16	556.10	556.04	边沟跌水井	八字墙	0.51	0.55	0.58	
4	K1+640	钢筋混凝土圆管涵	1-0.75	90.00	(2.00)	517.76	517.64	2.48	3.53	6.00	516.42	516.37	516.30	边沟跌水井	八字墙	0.49	0.50	0.49	
5	K1+990	钢筋混凝土圆管涵	1-0.75	90.00	(2.00)	497.78	497.76	2.50	3.50	6.00	496.41	496.36	496.29	边沟跌水井	八字墙	0.52	0.60	0.63	
6	K2+419.635	钢筋混凝土圆管涵	1-0.75	90.00	2.00	481.35	481.35	3.55	2.45	6.00	480.02	479.94	479.90	边沟跌水井	八字墙	0.48	0.60	0.60	

涵 洞 工 程 数 量 表

沙县区青州镇前山村至溪坪村乡村公路改建硬化项目

序号	中心桩号	结构类型	交角(°)	孔数及孔径(孔-m)	涵长(m)	洞口形式		主要工程数量												填挖		接沟		
								洞 身								洞 口				挖方数量				
						左洞口	右洞口	钢筋	混凝土		砂砾(m^3)	沥青麻絮(m^2)	油毛毡(m^2)	防腐沥青(m^2)	回填土(m^3)	混凝土	浆砌片石	沥青麻絮(m^2)	防腐沥青(m^2)	挖土 (无水)	填方	填方(m3)	挖方(m3)	M7.5浆砌片石(m3)
								HPB300(Kg)	C20(m^3)	C30(m^3)						C25(m^3)	M7.5(m^3)							
1	2	3	4	5	6	7	8	9	10	11	12	13	14	15	16	17	18	19	20	21	22	23	24	25
1	K0+152	钢筋混凝土圆管涵	90	1-0.75	6	边沟跌水井	八字墙	199.28	3.30	1.98	1.78	2.30	2.24	8.95	9.34	13.74	3.52	7.24	11.78	93.39	0.46	7.12	4.76	7.60
2	K0+595	钢筋混凝土圆管涵	90	1-0.75	6	边沟跌水井	八字墙	199.28	3.30	1.98	1.78	2.30	2.24	8.95	9.34	13.74	3.52	7.24	11.78	96.88		5.41	2.40	7.60
3	K0+890	钢筋混凝土圆管涵	90	1-0.75	6	边沟跌水井	八字墙	199.28	3.20	1.98	1.78	2.30	2.24	8.95	9.34	18.15	5.01	8.48	18.58	99.80		2.30	4.54	7.60
4	K1+640	钢筋混凝土圆管涵	90	1-0.75	6	边沟跌水井	八字墙	199.28	3.30	1.98	1.78	2.30	2.24	8.95	9.34	13.74	3.52	7.24	11.78	57.55	0.06	5.87	0.22	7.60
5	K1+990	钢筋混凝土圆管涵	90	1-0.75	6	边沟跌水井	八字墙	199.28	3.30	1.98	1.78	2.30	2.24	8.95	9.34	13.74	3.52	7.24	11.78	72.47	0.09	5.48	2.58	7.60
6	K2+419.635	钢筋混凝土圆管涵	90	1-0.75	6	八字墙	边沟跌水井	199.28	3.30	1.98	1.78	2.30	2.24	8.95	9.34	13.74	3.52	7.24	11.78	96.40	0.05	7.13	1.78	7.60
合 计								1195.69	19.71	11.88	10.68	13.79	13.43	53.72	56.06	86.86	22.63	44.66	77.49	516.49	0.66	33.30	16.28	45.60

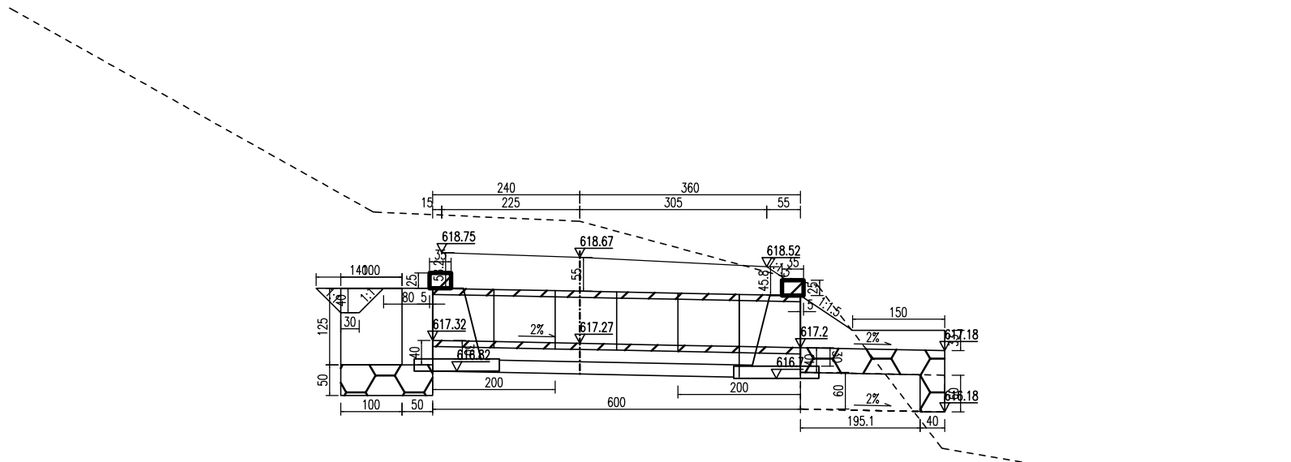

立面图
1:100

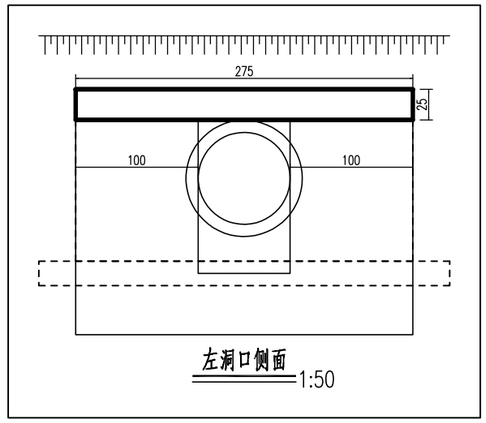

左洞口侧面
1:50

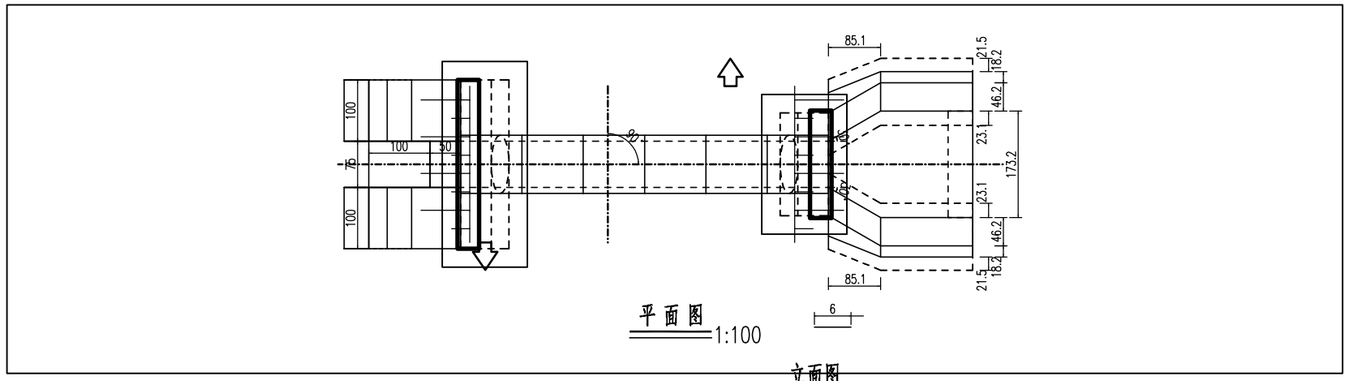

平面图
1:100

立面图
1:200

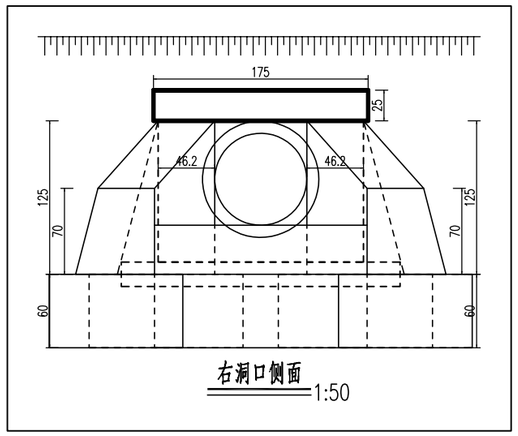

右洞口侧面
1:50

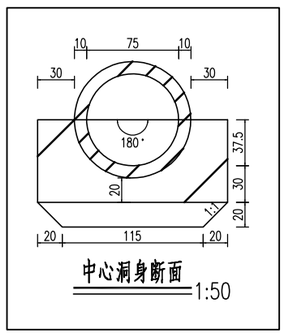

中心洞身断面
1:50

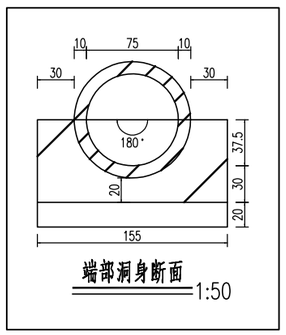

端部洞身断面
1:50

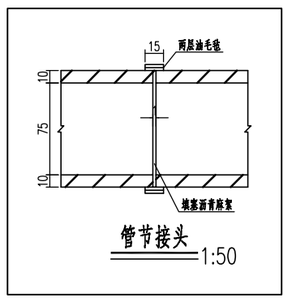

管节接头
1:50

中享设计集团有限公司	沙县区青州镇前山村至溪坪村乡村公路改建硬化项目	K0+152 1-0.75钢筋混凝土圆管涵(一)	设计	复核	审核	图号	22

工程数量表

项目 \ 材料		混凝土			其它						钢筋	挖土(无水)	填方	接沟		
		C20砼	C25砼	C30砼	M7.5浆砌片石	砂砾	沥青麻絮	油毛毡	防腐沥青	回填土	φ8			填方	挖方	C20砼
单位		m^3	m^3	m^3	m^3	m^3	m^2	m^2	m^2	m^3	Kg	m^3	m^3	m^3	m^3	m^3
涵身	管节			1.59							199.28					
	基础	3.3														
	垫层					1.2										
	沉降缝						1.23									
	接头表层							2.24								
	接头填充						1.07									
	防腐层								8.95							
	台背回填									9.34						
	帽石			0.39												
翼墙	墙身		2.36													
	基础		1.56													
左洞口	井身		4.13													
	铺砌				2.06											
	沉降缝						3.87									
右洞口	墙身		2.12													
	铺砌				1.46											
	基础		3.15													
	截水墙		0.42													
	沉降缝						3.36									
	防腐层								11.78							
合计		3.3	13.7	2	3.5	1.2	9.5	2.2	20.7	9.3	199.3	93.4	0.5	7.1	4.8	7.6

附注:
1.图中尺寸除标高以米计外,其余均以厘米计。
2.洞身每隔4-6米设置一道沉降缝,缝内填以沥青麻絮或不透水材料。
3.地基承载力不得低于0.3MPa,否则应进行换土或其它加固措施。
4.进出口为排水通畅可作适当开挖。
5.本涵洞桩号K0+152,涵洞与路线夹角为90度。
6.涵长为600cm。

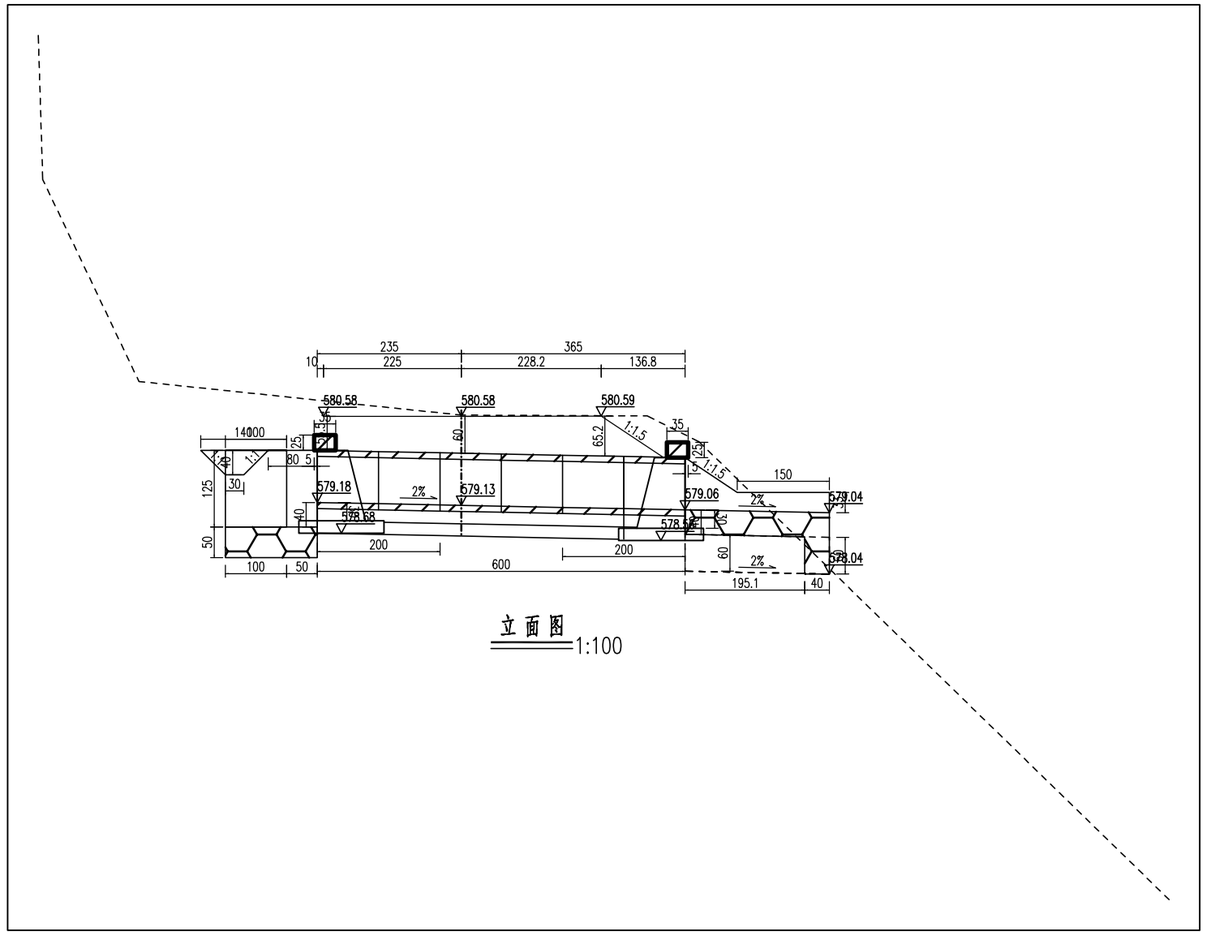

立面图 1:100

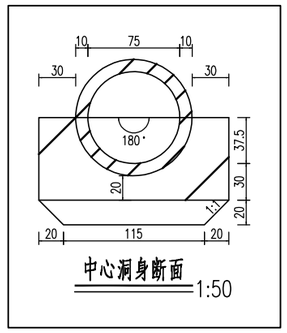

中心洞身断面 1:50

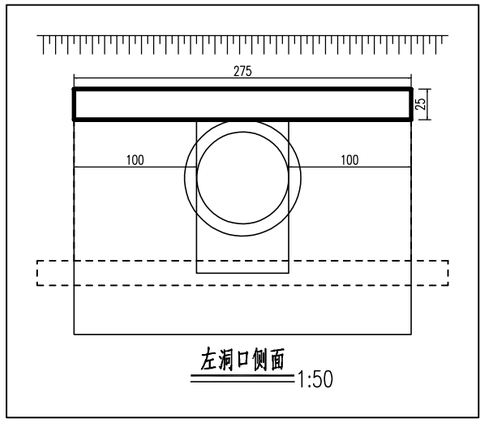

左洞口侧面 1:50

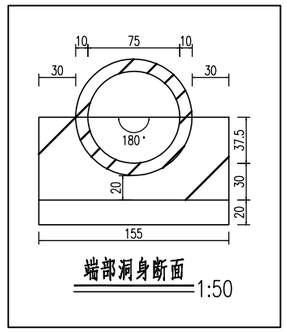

端部洞身断面 1:50

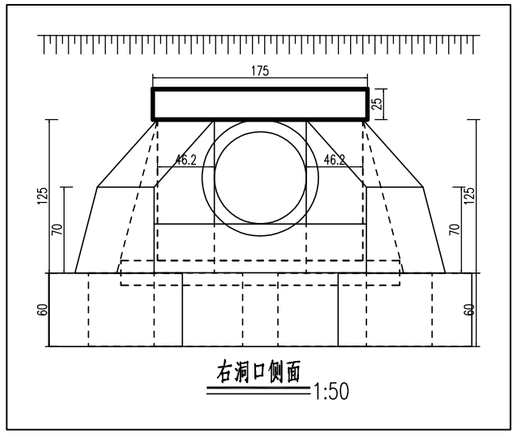

右洞口侧面 1:50

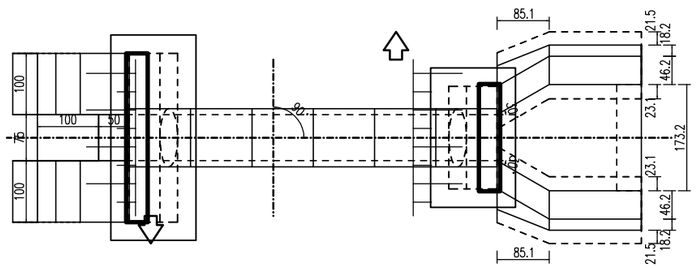

平面图 1:100

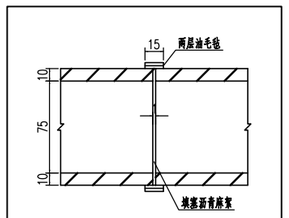

管节接头 1:50

中享设计集团有限公司	沙县区青州镇前山村至溪坪村乡村公路改建硬化项目	K0+595 1-0.75钢筋混凝土圆管涵(一)	设计	张志武	复核	刘	审核	邓红艳	图号	24

工程数量表

项目 \ 材料		混凝土			其它						钢筋	挖土(无水)	接沟		
		C20砼	C25砼	C30砼	M7.5浆砌片石	砂砾	沥青麻絮	油毛毡	防腐沥青	回填土	Φ8		填方	挖方	C20砼
单位		m^3	m^3	m^3	m^3	m^3	m^2	m^2	m^2	m^3	Kg	m^3	m^3	m^3	m^3
涵身	管节			1.59							199.28				
	基础	3.3													
	垫层					1.2									
	沉降缝						1.23								
	接头表层							2.24							
	接头填充						1.07								
	防腐层								8.95						
	台背回填									9.34					
	帽石			0.39											
翼墙	墙身		2.36												
	基础		1.56												
左洞口	井身		4.13												
	铺砌				2.06										
	沉降缝						3.87								
右洞口	墙身		2.12												
	铺砌				1.46										
	基础		3.15												
	截水墙		0.42												
	沉降缝						3.36								
	防腐层								11.78						
合计		3.3	13.7	2	3.5	1.2	9.5	2.2	20.7	9.3	199.3	96.9	5.4	2.4	7.6

附注:
1.图中尺寸除标高以米计外,其余均以厘米计。
2.洞身每隔4-6米设置一道沉降缝,缝内填以沥青麻絮或不透水材料。
3.地基承载力不得低于0.3MPa,否则应进行换土或其它加固措施。
4.进出口为排水通畅可作适当开挖。
5.本涵洞桩号K0+595,涵洞与路线夹角为90度。
6.涵长为600cm。

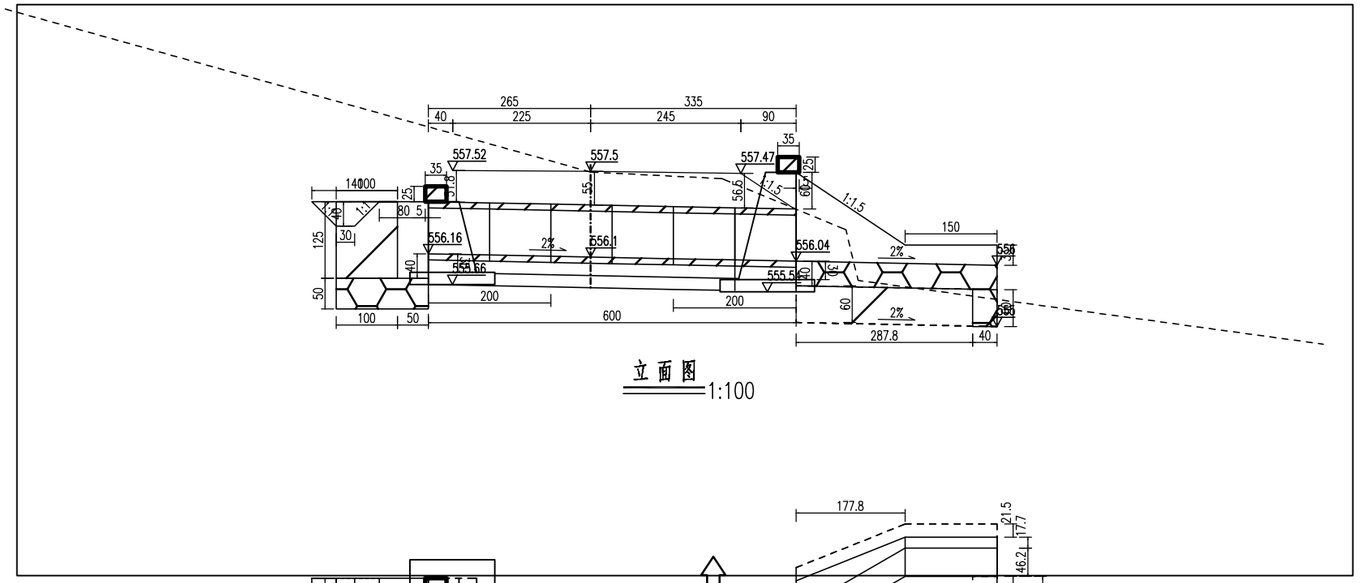

立面图
1:100

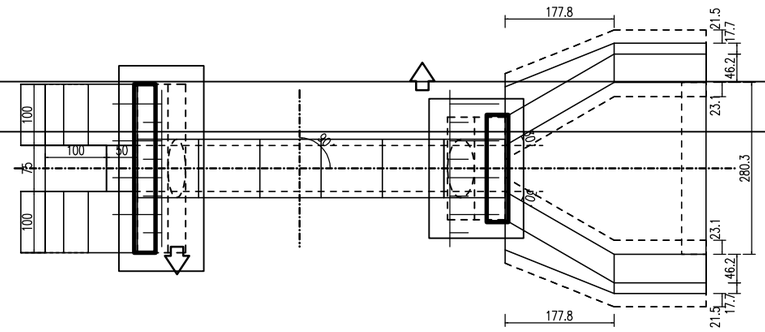

平面图
1:100

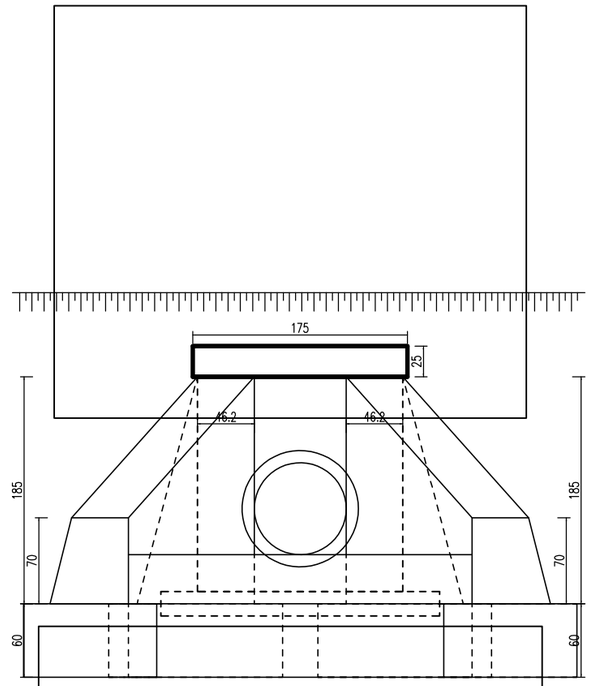

右洞口侧面
1:50

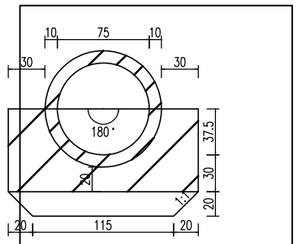

中心洞身断面
1:50

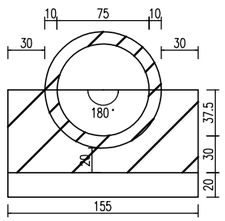

端部洞身断面
1:50

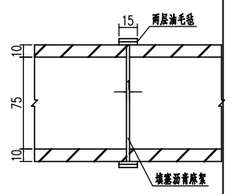

管节接头
1:50

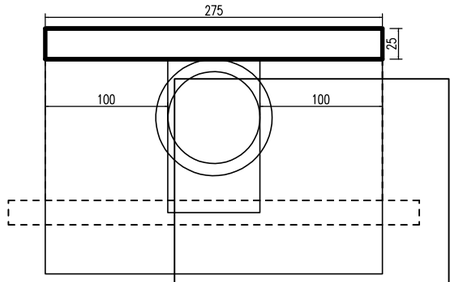

左洞口侧面
1:50

中享设计集团有限公司	沙县区青州镇前山村至溪坪村乡村公路改建硬化项目	K0+890 1-0.75钢筋混凝土圆管涵(一)	设计		复核		审核		图号	26

工程数量表

项目 \ 材料		混凝土			其它						钢筋	挖土(无水)	接沟		
		C20砼	C25砼	C30砼	M7.5浆砌片石	砂砾	沥青麻絮	油毛毡	防腐沥青	回填土	?8		填方	挖方	C20砼
单位		m^3	m^3	m^3	m^3	m^3	m^2	m^2	m^2	m^3	Kg	m^3	m^3	m^3	m^3
涵身	管节			1.59							199.28				
	基础	3.2													
	垫层					1.15									
	沉降缝						1.23								
	接头表层							2.24							
	接头填充						1.07								
	防腐层								8.95						
	台背回填									9.34					
	帽石			0.39											
翼墙	墙身		3.12												
	基础		1.63												
左洞口	井身		4.13												
	铺砌				2.06										
	沉降缝						3.87								
右洞口	墙身		4												
	铺砌				2.95										
	基础		4.61												
	截水墙		0.67												
	沉降缝						4.6								
	防腐层								18.58						
合计		3.2	18.2	2	5	1.1	10.8	2.2	27.5	9.3	199.3	99.8	2.3	4.5	7.6

附注:
1.图中尺寸除标高以米计外,其余均以厘米计。
2.洞身每隔4-6米设置一道沉降缝,缝内填以沥青麻絮或不透水材料。
3.地基承载力不得低于0.3MPa,否则应进行换土或其它加固措施。
4.进出口为排水通畅可作适当开挖。
5.本涵洞桩号K0+890,涵洞与路线夹角为90度。
6.涵长为600cm。

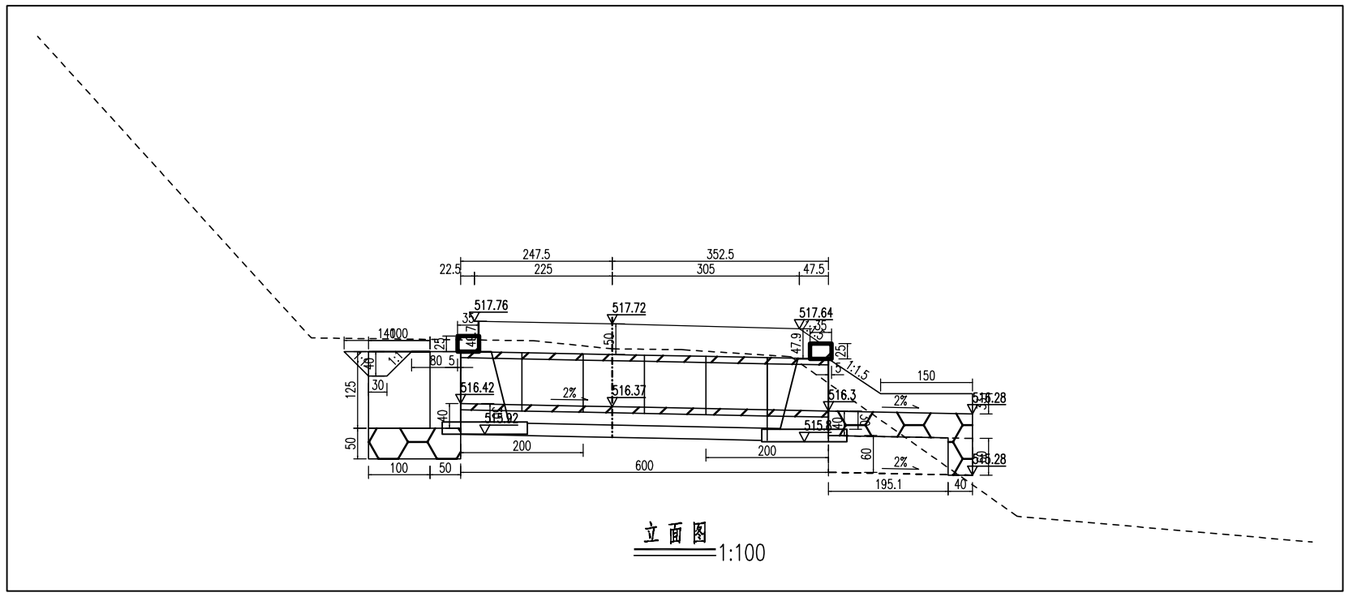

立面图 1:100

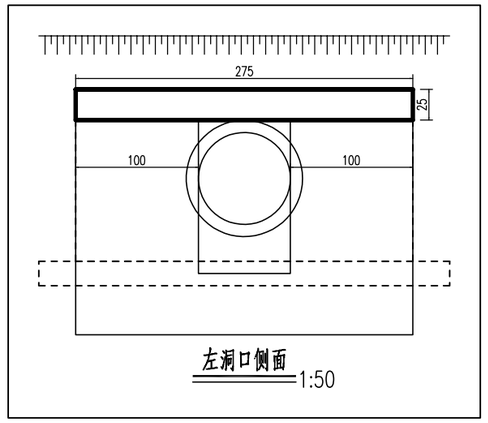

左洞口侧面 1:50

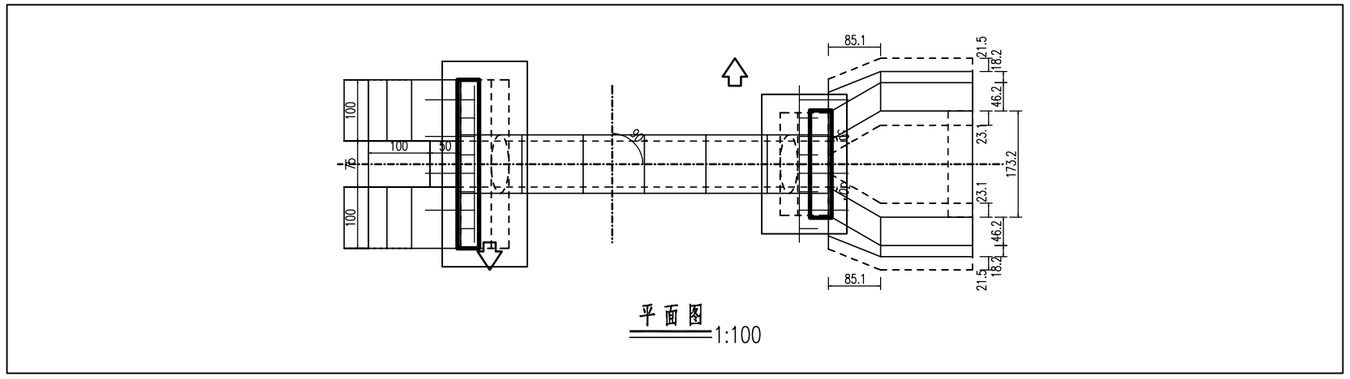

平面图 1:100

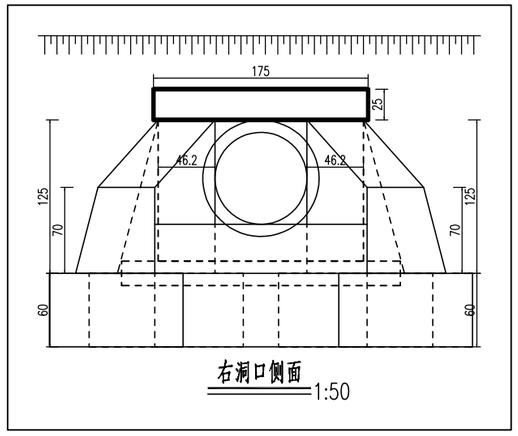

右洞口侧面 1:50

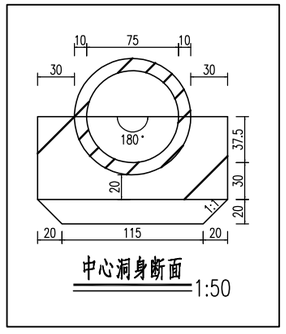

中心洞身断面 1:50

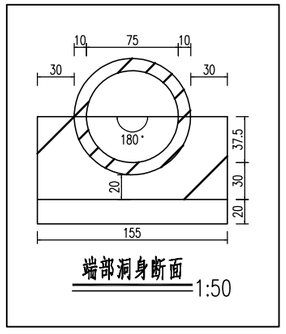

端部洞身断面 1:50

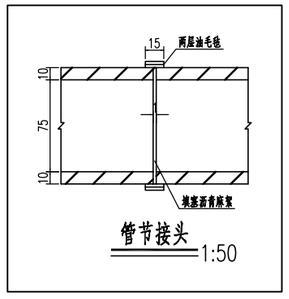

管节接头 1:50

中享设计集团有限公司	沙县区青州镇前山村至溪坪村乡村公路改建硬化项目	K1+640 1-0.75钢筋混凝土圆管涵(一)	设计	陈志武	复核	刘	审核	戎红艳	图号	28

工程数量表

项目 \ 材料		混凝土			其它						钢筋	挖土(无水)	填方	接沟		
		C20砼	C25砼	C30砼	M7.5浆砌片石	砂砾	沥青麻絮	油毛毡	防腐沥青	回填土	Φ8			填方	挖方	C20砼
单位		m^3	m^3	m^3	m^3	m^3	m^2	m^2	m^2	m^3	K_g	m^3	m^3	m^3	m^3	m^3
涵身	管节			1.59							199.28					
	基础	3.3														
	垫层					1.2										
	沉降缝						1.23									
	接头表层							2.24								
	接头填充						1.07									
	防腐层								8.95							
	台背回填									9.34						
	帽石			0.39												
翼墙	墙身		2.36													
	基础		1.56													
左洞口	井身		4.13													
	铺砌				2.06											
	沉降缝						3.87									
右洞口	墙身		2.12													
	铺砌				1.46											
	基础		3.15													
	截水墙		0.42													
	沉降缝						3.36									
	防腐层								11.78							
合计		3.3	13.7	2	3.5	1.2	9.5	2.2	20.7	9.3	199.3	57.5	0.1	5.9	0.2	7.6

附注:
1.图中尺寸除标高以米计外,其余均以厘米计。
2.洞身每隔4-6米设置一道沉降缝,缝内填以沥青麻絮或不透水材料。
3.地基承载力不得低于0.3MPa,否则应进行换土或其它加固措施。
4.进出口为排水通畅可作适当开挖。
5.本涵洞桩号K1+640,涵洞与路线夹角为90度。
6.涵长为600cm。

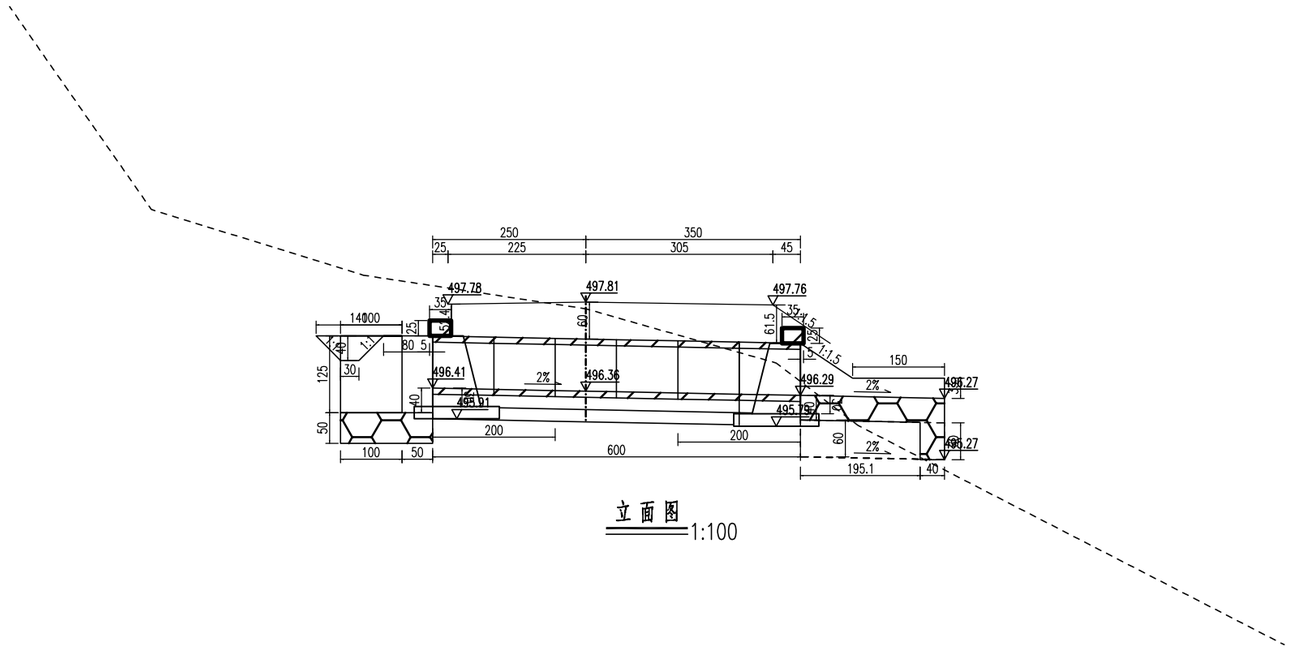

立面图
1:100

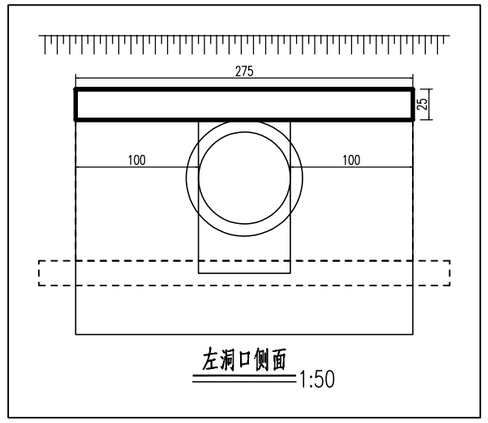

左洞口侧面
1:50

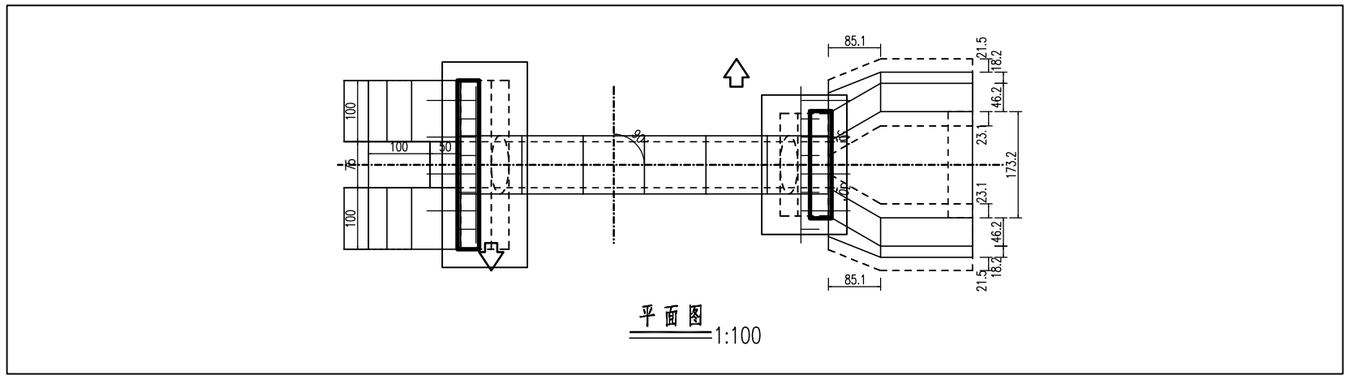

平面图
1:100

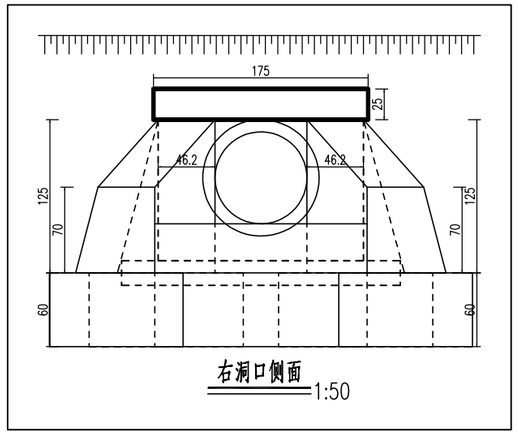

右洞口侧面
1:50

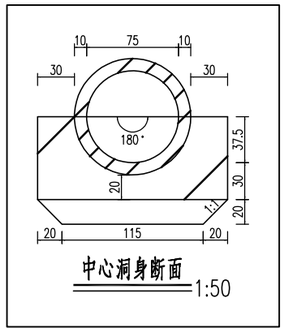

中心洞身断面
1:50

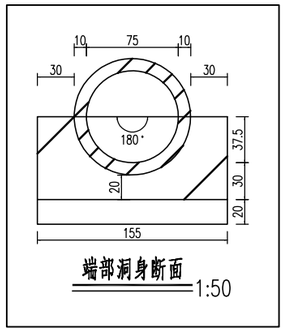

端部洞身断面
1:50

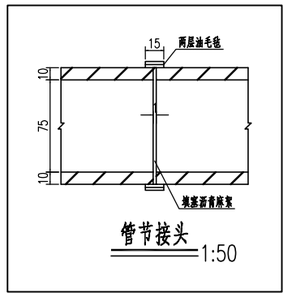

管节接头
1:50

中享设计集团有限公司	沙县区青州镇前山村至溪坪村乡村公路改建硬化项目	K1+990 1-0.75钢筋混凝土圆管涵(一)	设计	陈老之武	复核	郭	审核	戎红艳	图号	30

工程数量表

项目 \ 材料		混凝土			其它						钢筋	挖土(无水)	填方	接沟		
		C20砼	C25砼	C30砼	M7.5浆砌片石	砂砾	沥青麻絮	油毛毡	防腐沥青	回填土	Φ8			填方	挖方	C20砼
单位		m^3	m^3	m^3	m^3	m^3	m^2	m^2	m^2	m^3	K_g	m^3	m^3	m^3	m^3	m^3
涵身	管节			1.59							199.28					
	基础	3.3														
	垫层					1.2										
	沉降缝						1.23									
	接头表层							2.24								
	接头填充						1.07									
	防腐层								8.95							
	台背回填									9.34						
	帽石			0.39												
翼墙	墙身		2.36													
	基础		1.56													
左洞口	井身		4.13													
	铺砌				2.06											
	沉降缝						3.87									
右洞口	墙身		2.12													
	铺砌				1.46											
	基础		3.15													
	截水墙		0.42													
	沉降缝						3.36									
	防腐层								11.78							
合计		3.3	13.7	2	3.5	1.2	9.5	2.2	20.7	9.3	199.3	72.5	0.1	5.5	2.6	7.6

附注:
1.图中尺寸除标高以米计外,其余均以厘米计。
2.洞身每隔4-6米设置一道沉降缝,缝内填以沥青麻絮或不透水材料。
3.地基承载力不得低于0.3MPa,否则应进行换土或其它加固措施。
4.进出口为排水通畅可作适当开挖。
5.本涵洞桩号K1+990,涵洞与路线夹角为90度。
6.涵长为600cm。

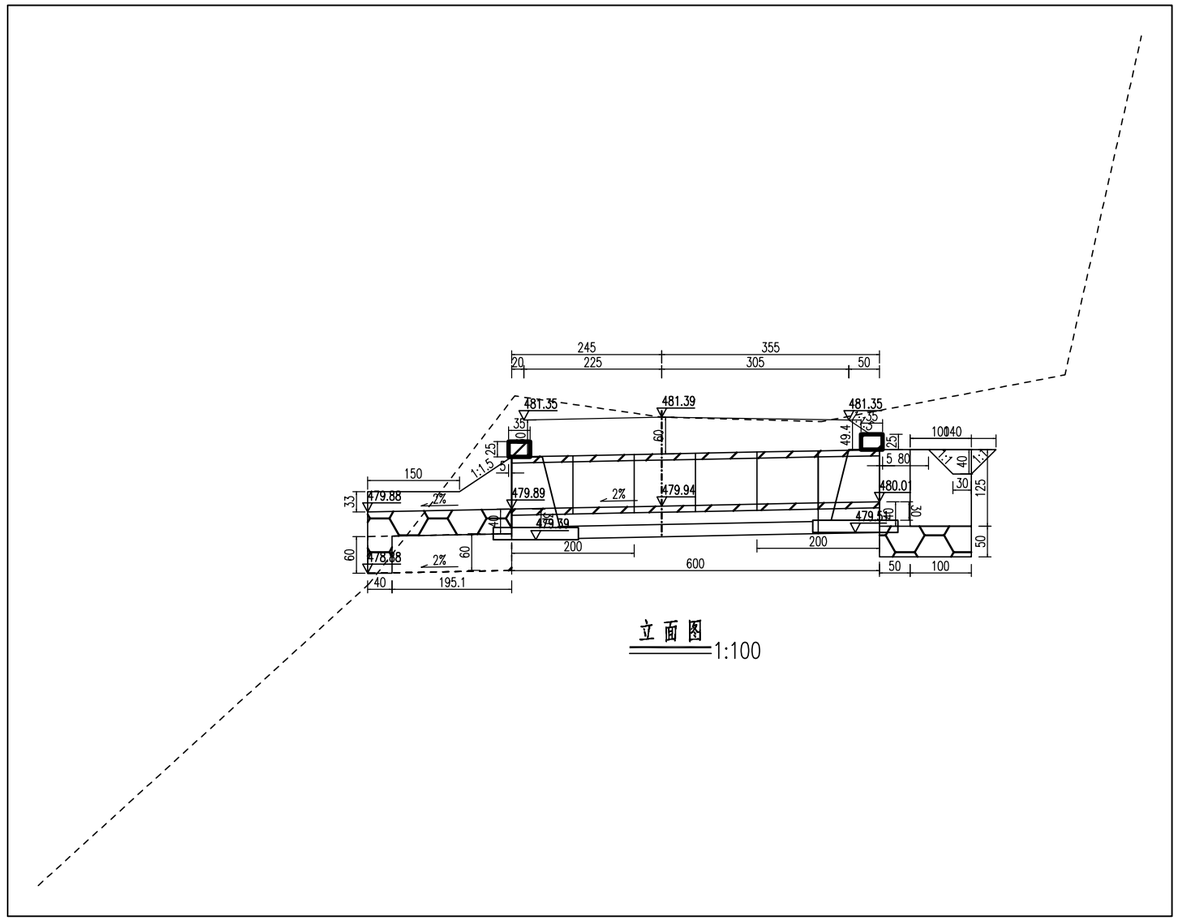

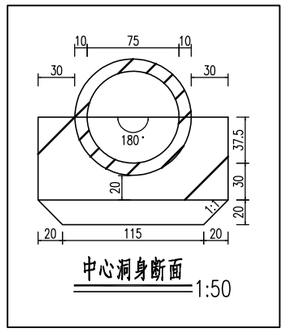

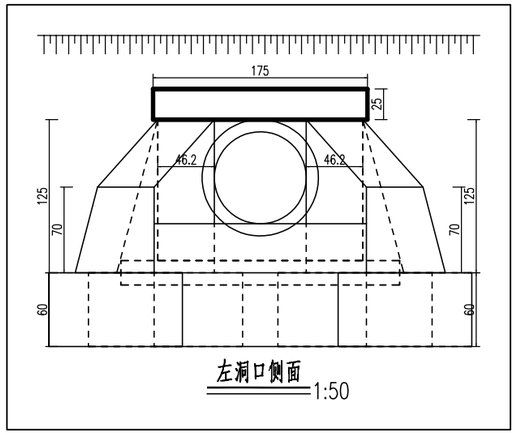

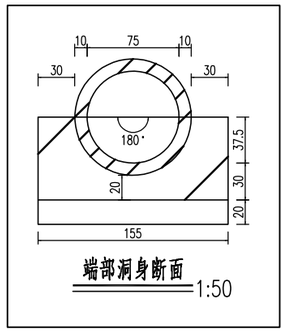

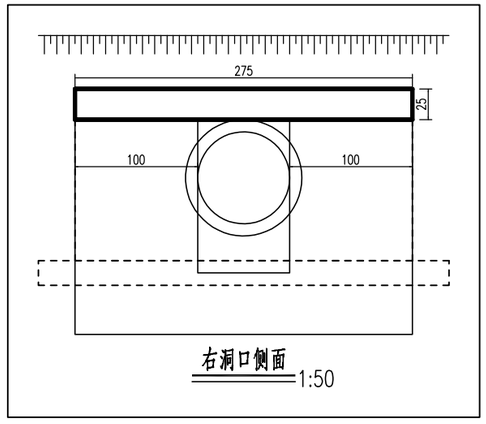

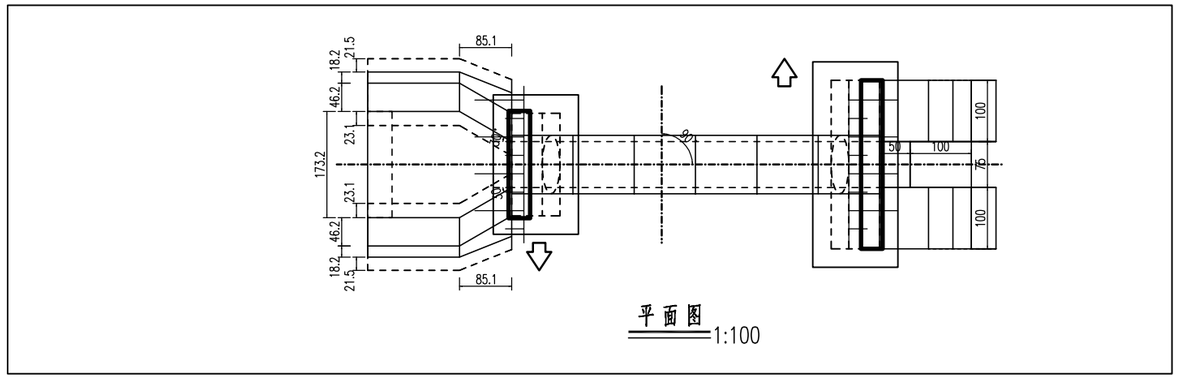

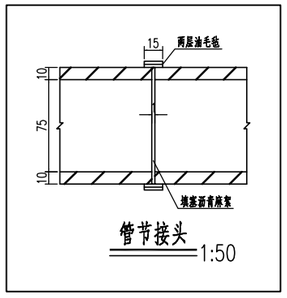

中享设计集团有限公司	沙县区青州镇前山村至溪坪村乡村公路改建硬化项目	K2+419.635 1-0.75钢筋混凝土圆管涵(一)	设计	陈志武	复核	[illegible]	审核	戎红艳	图号 32

工程数量表

项目 \ 材料		混凝土			其它						钢筋	挖土(无水)	填方	接沟		
		C20砼	C25砼	C30砼	M7.5浆砌片石	砂砾	沥青麻絮	油毛毡	防腐沥青	回填土	Φ8			填方	挖方	C20砼
单位		m^3	m^3	m^3	m^3	m^3	m^2	m^2	m^2	m^3	K_g	m^3	m^3	m^3	m^3	m^3
涵身	管节			1.59							199.28					
	基础	3.3														
	垫层					1.2										
	沉降缝						1.23									
	接头表层							2.24								
	接头填充						1.07									
	防腐层								8.95							
	台背回填									9.34						
	帽石			0.39												
翼墙	墙身		2.36													
	基础		1.56													
左洞口	墙身		2.12													
	铺砌				1.46											
	基础		3.15													
	截水墙		0.42													
	沉降缝						3.36									
	防腐层								11.78							
右洞口	井身		4.13													
	铺砌				2.06											
	沉降缝						3.87									
合计		3.3	13.7	2	3.5	1.2	9.5	2.2	20.7	9.3	199.3	96.4	0.1	7.1	1.8	7.6

附注:
1.图中尺寸除标高以米计外,其余均以厘米计。
2.洞身每隔4-6米设置一道沉降缝,缝内填以沥青麻絮或不透水材料。
3.地基承载力不得低于0.3MPa,否则应进行换土或其它加固措施。
4.进出口为排水通畅可作适当开挖。
5.本涵洞桩号K2+419.635,涵洞与路线夹角为90度。
6.涵长为600cm。

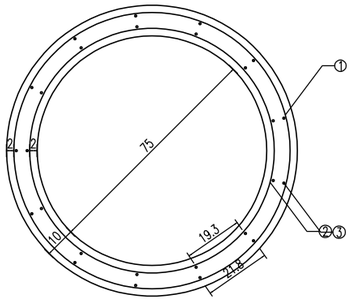

横断面 1:20

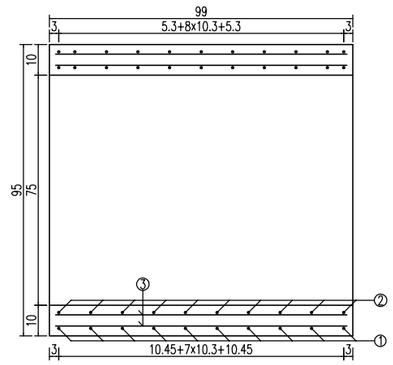

纵断面 1:20

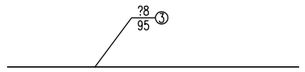

纵向筋大样图 1:20

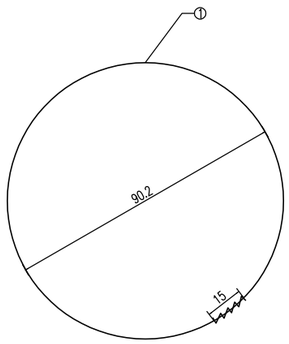

外层环筋大样图 1:20

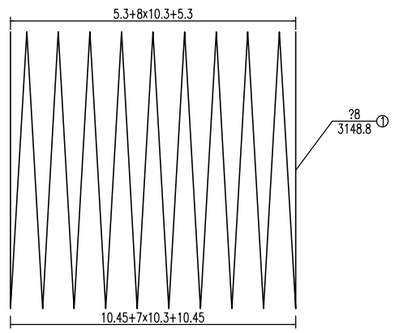

外层环筋纵断面图 1:20

工程数量表

编号	直径	每根长度	根数	总长	每米重	重量	型号
单位	mm	cm	根	m	Kg/m	Kg	
1	?8	3148.82	1	31.49	0.4	12.44	HPB300
2	?8	2789.65	1	27.9	0.4	11.02	HPB300
3	?8	95	26	24.7	0.4	9.76	HPB300
合计	C30砼:0.3m^3 HPB300:33.2Kg						

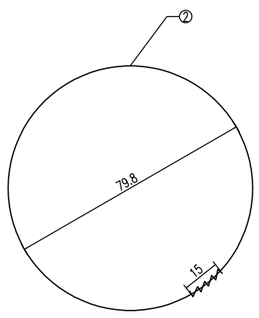

内层环筋大样图 1:20

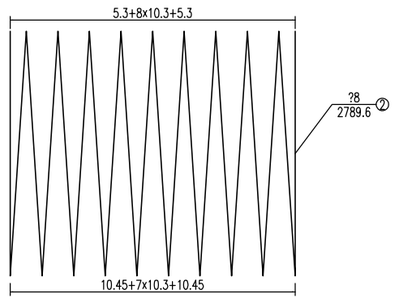

内层环筋纵断面图 1:20

附注:
1.图中尺寸除钢筋直径以毫米计及注明者外,其余均以厘米计。

中享设计集团有限公司	沙县区青州镇前山村至溪坪村乡村公路改建硬化项目	99cm标准管节钢筋构造图	设计	陈志武	复核	刘	审核	邓红艳	图号	34

道 口 硬 化 工 程 数 量 表

沙县区青州镇前山村至溪坪村乡村公路改建硬化项目

序号	桩号	位于主线位置	项目	长度	道 口	工 程 数 量			备 注
					宽 度	18cm厚水泥砼路面	15cm5%水泥稳定碎石基层	钢筋	
				(m)	(m)	（m^2）	（m^2）	（Kg）	
1	2	3	4	5	7	8	9	10	11
1	K0+330	左	道口硬化	7.4	5.2	38.5		4.9	
2	K0+570	右	道口硬化	15.0	7.0	105.0		6.6	
3	K1+305	右	道口硬化	4.8	4.7	22.6		4.4	
4	K1+400	右	道口硬化	12.4	8.4	104.2		7.9	
合计				39.6		270.3		23.8	

道口硬化平面示意图

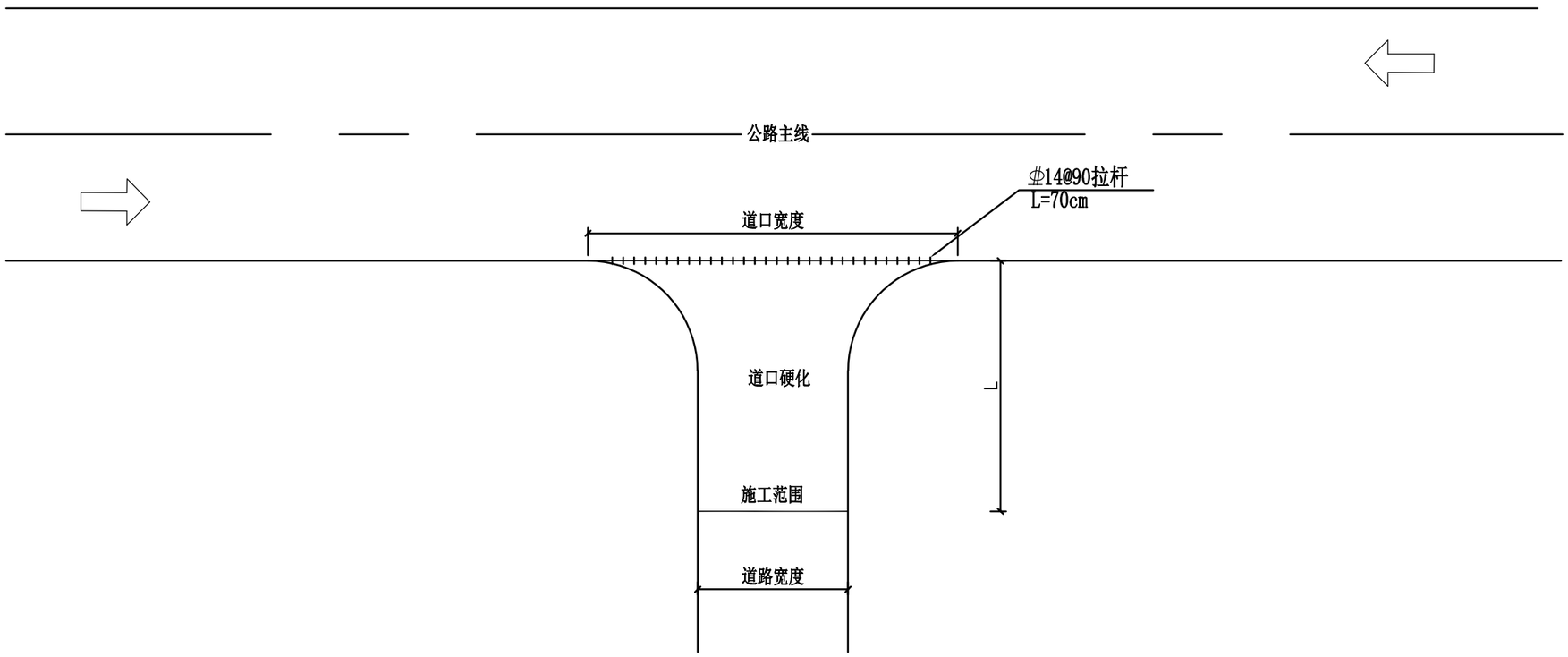

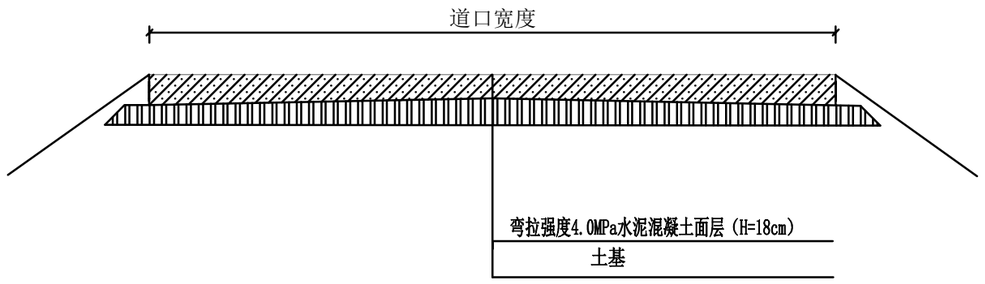

道口硬化路面结构图

路面结构层技术指标表

结构层名称	弯拉弹性模量 (MPa)	设计弯拉强度 (MPa)	抗压回弹模量 (MPa)
水泥混凝土面层	$27*10^{3}$	4.0	

说明：

1. 图中尺寸均以厘米为单位；
2. 未尽事宜参照有关规范。

中享设计集团有限公司	沙县区青州镇前山村至溪坪村乡村公路改建硬化项目	道口硬化设计图	设计	陈志武	复核	刘	审核	邓红艳	图号	36

道 口 埋 管 工 程 数 量 表

沙县区青州镇前山村至溪坪村乡村公路改建硬化项目

序号	起 讫 中 心 桩 号	工 程 名 称	位 置	长 度(m)				备 注
					DN30cm波纹管(m)	土方开挖（m3）	砂砾垫层（m3）	
1	K0+330	DN30波纹管	左侧	5.2	7.30	11.13	0.83	
2	K1+400	DN30波纹管	右侧	8.4	6.00	17.98	1.34	
合计					13.30	29.10	2.18	

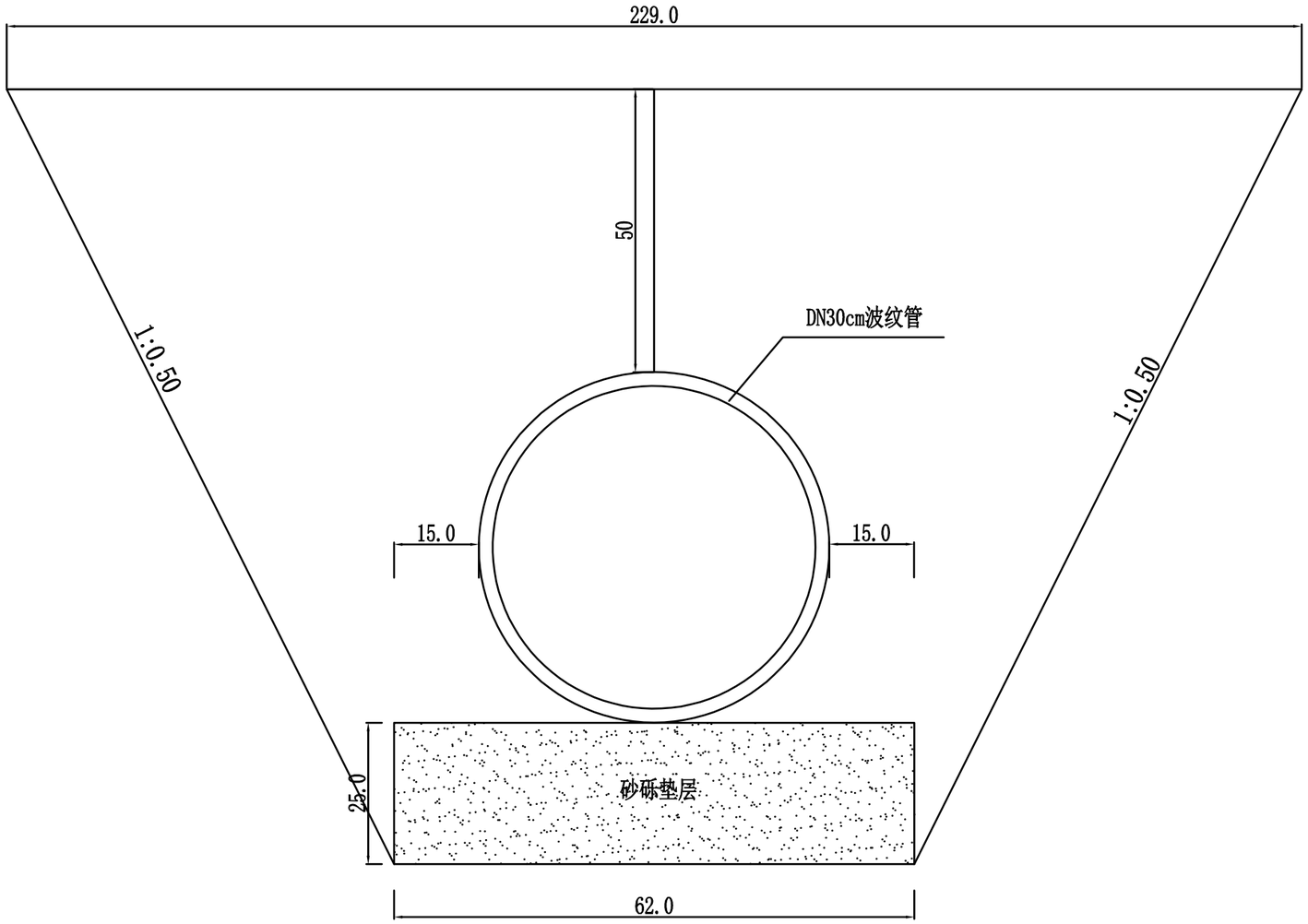

每延米工程数量表

序号	名称	数量	备注
1	土方开挖	2.14m³	
2	砂砾垫层	0.16m³	

附注：

1.图中尺寸除标高以米计外,其余均以厘米计。

2.地基承载力不得低于0.25MPa,否则应进行换土或其它加固措施。

3.进出口为排水通畅可作适当开挖。

中享设计集团有限公司	沙县区青州镇前山村至溪坪村乡村公路改建硬化项目	DN30cm波纹管设计图	设计	张志武	复核	苏川	审核	戎红艳	图号	38

交通标志设置一览表

沙县区青州镇前山村至溪坪村乡村公路改建硬化项目　　第 1 页　共 1 页

序号	位置			标志名称	标志内容	牌面尺寸（mm）	反光膜级别	块数(块)	支撑形式			备注
	道路桩号	左侧	右侧						单柱	双柱	悬臂	
1	K0+000.000		右	限速标志	限速15	φ600	Ⅳ类	1	1			
2	K0+000.000		右	警告标志	连续下坡	△700	Ⅳ类	1	1			
3	K0+120.000		右	警告标志	连续弯路	△700	Ⅳ类	1	1			
4	K0+540.000		右	警告标志	连续弯路	△700	Ⅳ类	1	1			
5	K0+550.000		右	警告标志	连续下坡	△700	Ⅳ类	1	1			
6	K1+060.000		右	警告标志	连续弯路	△700	Ⅳ类	1	1			
7	K1+200.000		右	警告标志	连续下坡	△700	Ⅳ类	1	1			
8	K2+000.000		右	警告标志	连续下坡	△700	Ⅳ类	1	1			
9	K2+420	左		限速标志	限速15	φ600	Ⅳ类	1	1			
				警告标志				7	7			
				限速标志				2	2			
	合计							9	9			

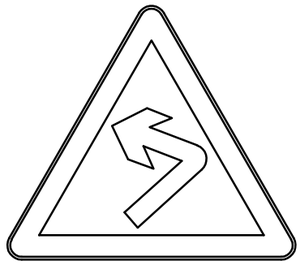

警告标志(警2a)

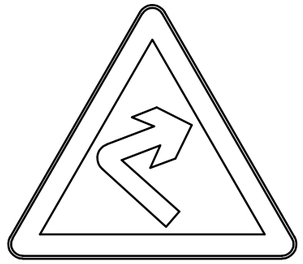

警告标志(警2b)

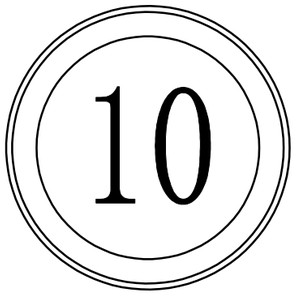

禁令标志(禁38)

警告标志(警4)

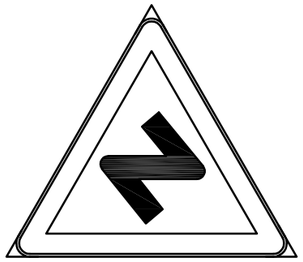

警告标志(警3a)

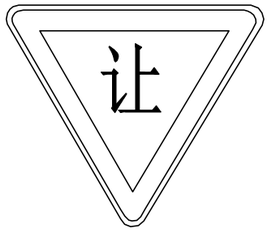

禁2　减速让行

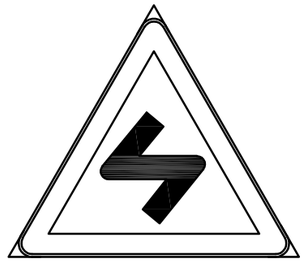

警告标志(警3b)

警告标志(警5a)

警告标志(警5b)

警告标志(警6)

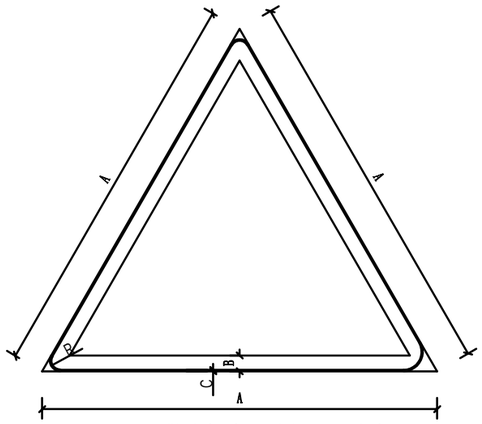

警告标志尺寸与设计速度的关系

设计速度(km/h)	20
三角形边长A(cm)	70
黑边宽度B(cm)	5
黑边圆角半径R(cm)	3
衬底边宽度C(cm)	0.4

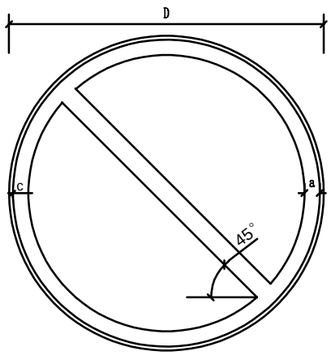

禁令标志尺寸与设计速度的关系

设计速度(km/h)	20
圆形标志外径D(cm)	60
红边宽度a(cm)	6
红杠宽度b(cm)	4.5
衬边宽度c(cm)	0.4

Y形交叉（警1c）

附注：

1、本图尺寸以毫米计。

中享设计集团有限公司	沙县区青州镇前山村至溪坪村乡村公路改建硬化项目	标志版面设计图	设计	陈志武	复核	刘	审核	代红艳	图号	40

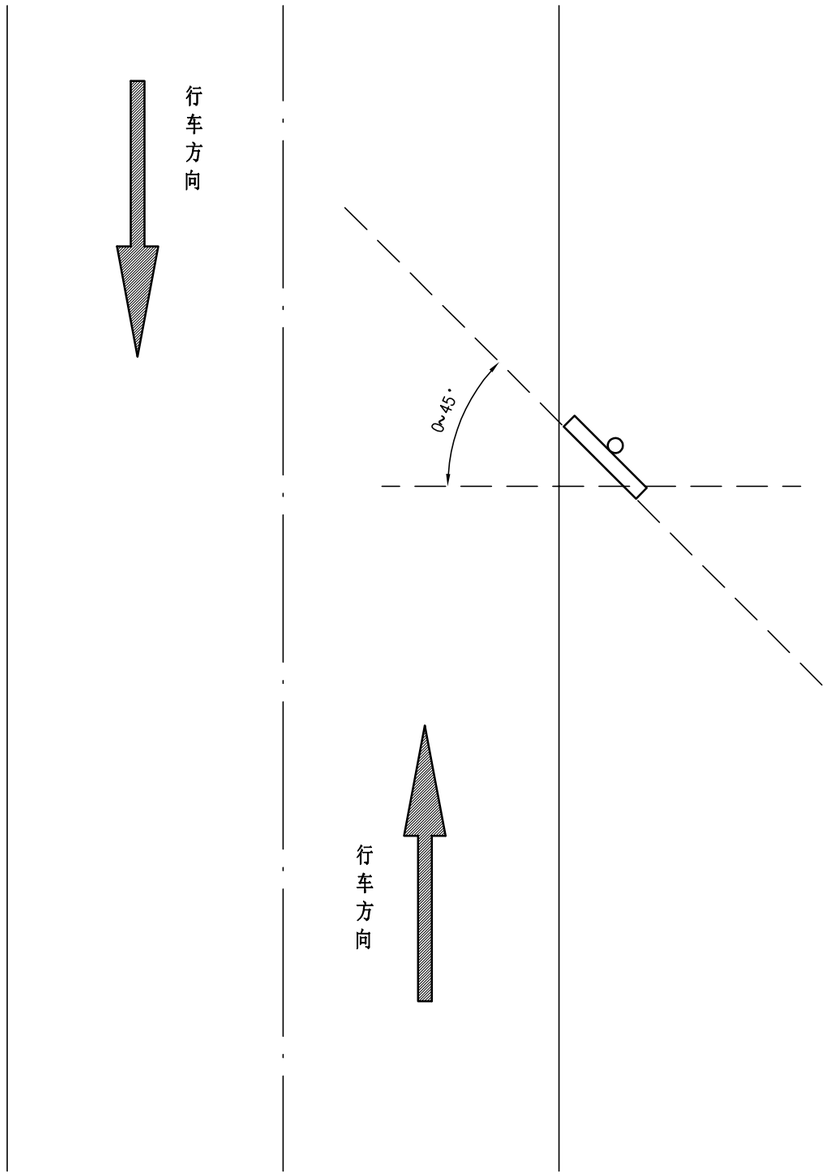

标志安装角度示意图

（禁令和指示标志）

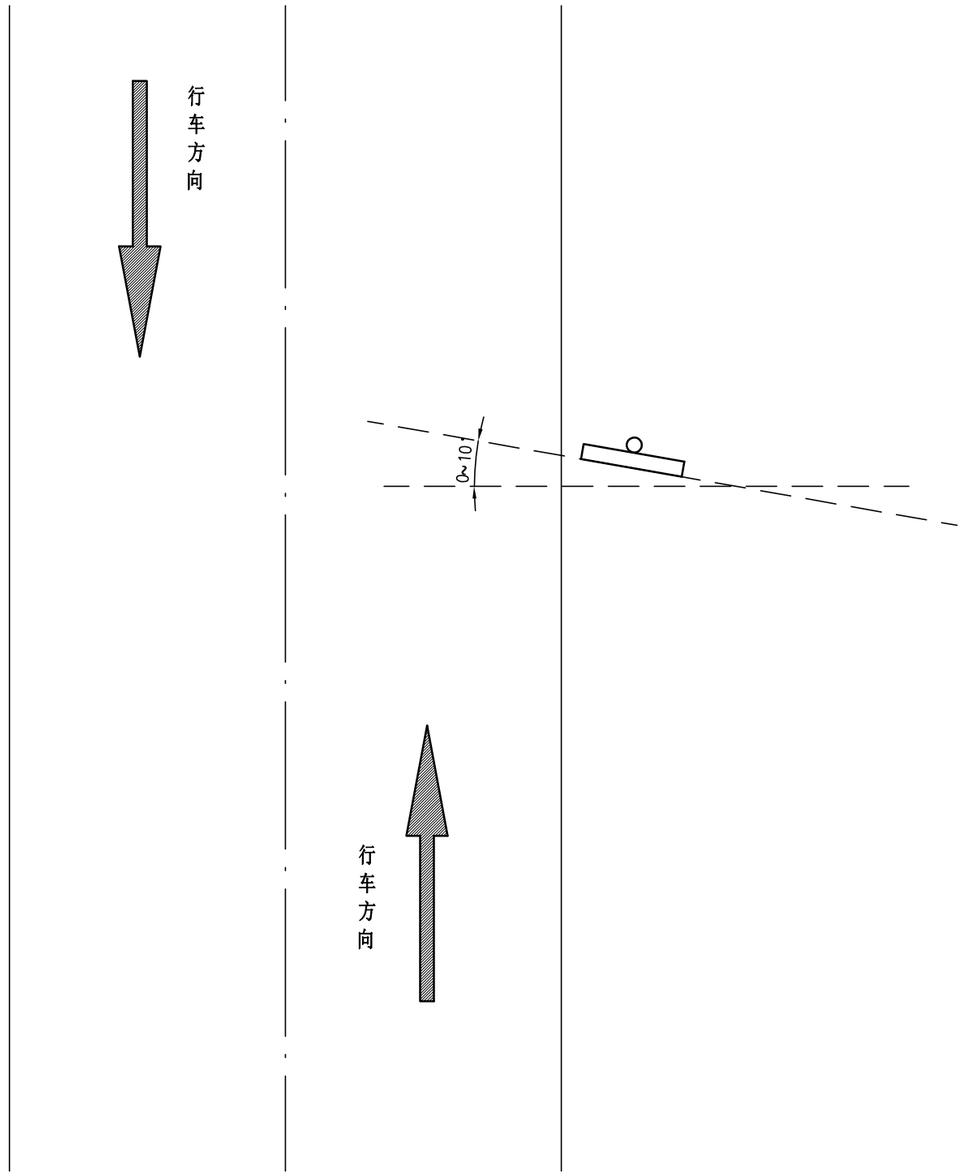

标志安装角度示意图

（指路和警告标志）

注：

1. 路侧式标志应尽量减少标志板面对驾驶员的眩光。

2. 在装设时，应尽可能与道路中线垂直或成一定角度：

禁令和指示标志为0~45度，指路和警告标志为0~10度 。

中享设计集团有限公司	沙县区青州镇前山村至溪坪村乡村公路改建硬化项目	标志安装设计图	设计	陈志武	复核	苏川	审核	戎红艳	图号	45

立　面

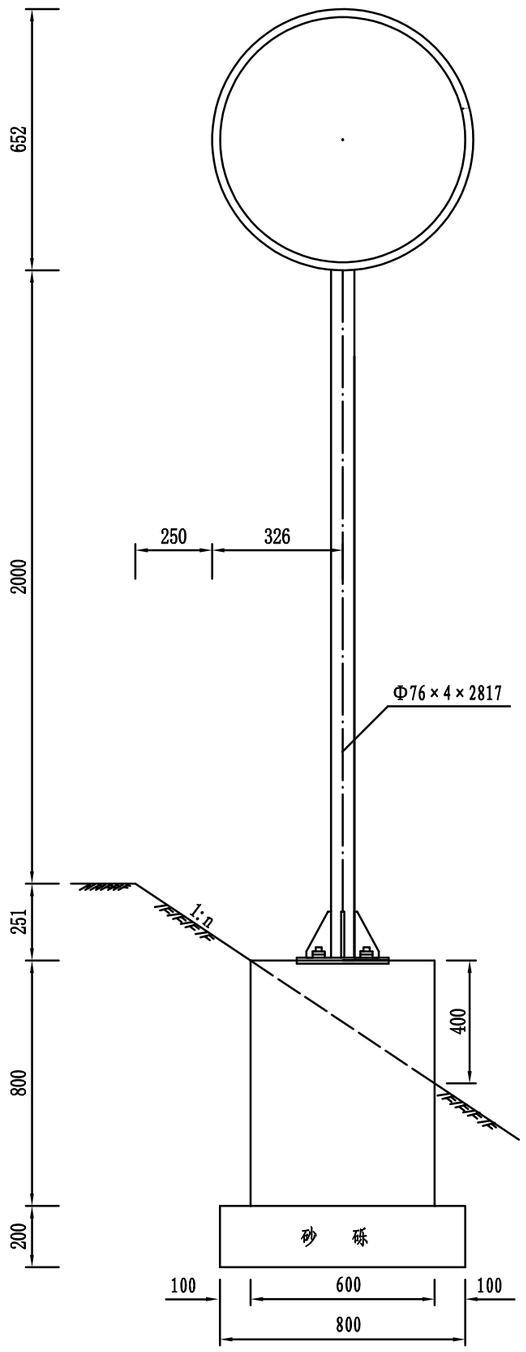

侧　面

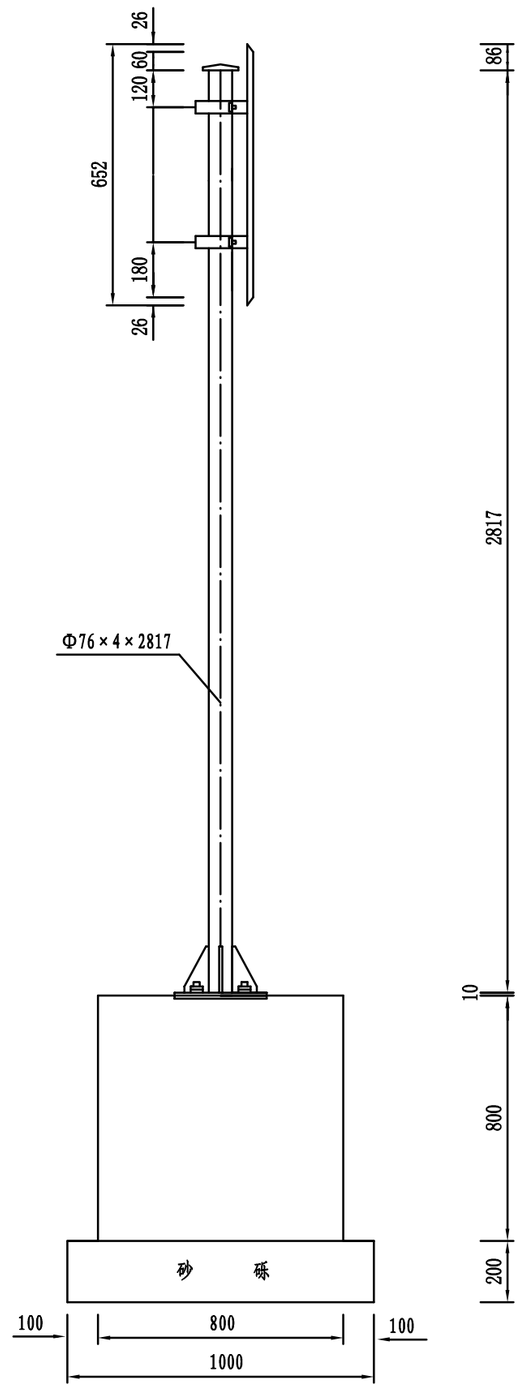

单个标志材料数量表

材料名称	规　格 (mm)	单位重 (kg)	件数	重量 (kg)	体积 (m^3)
钢管立柱	Φ76×4×2723	21.350	1	21.350	
标志板	Φ600×3	2.741	1	2.741	
滑动螺栓	M18×40	0.125	6	0.750	
地脚螺栓	M20×700	2.000	4	8.000	
六角头螺栓	M10×94	0.074	3	0.222	
滑　块	50×30×20	0.169	6	1.014	
滑动槽钢	50×25×3	0.791	2	1.582	
抱　箍	50×5	0.571	2	1.142	
抱箍底衬	50×8	0.440	2	0.880	
螺　母	M18	0.0442	6	0.265	
	M20	0.0759	8	0.607	
垫　圈	M18	0.014	6	0.084	
	M20	0.0175	4	0.070	
加劲法兰盘	300×300×10	9.40	1	9.40	
底座法兰盘	300×300×10	7.07	1	7.07	
柱　帽		0.193	1	0.193	
钢　筋	Φ8	1.019	4	4.076	
	Φ14	0.906	8	7.248	
钢筋混凝土	C25				0.384
砂　砾					0.160

注：

1. 图中尺寸以毫米计，比例为1:20。
2. 标志牌基础埋置于路基边坡，埋置方式如图所示，图中n为路基边坡值。
3. 标志板采用2024,T4型铝合金板制做，板厚3毫米。
4. 标志板与滑动槽钢用铝焊，两面焊。
5. 立柱与板面连接，连接件、抱箍与抱箍底衬设计、标志卷边与柱帽分别见相应的设计图及大样图。
6. 所有铁件外露部分均做防锈处理。
7. 基础应力若达到要求，可不设砂砾垫层。

中享设计集团有限公司	沙县区青州镇前山村至溪坪村乡村公路改建硬化项目	标志结构设计图(单柱式)	设计	陈志武	复核	[illegible]	审核	戎红艳	图号	41

标志板后加固件构造图

1:20

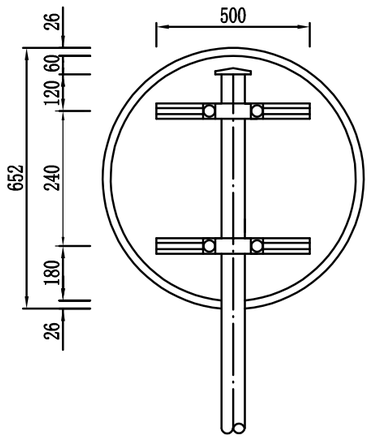

底座连接大样

1:10

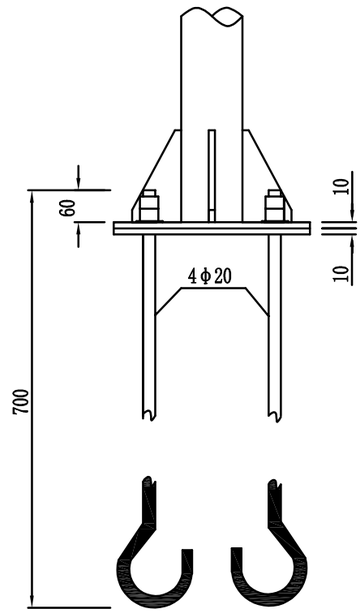

基础钢筋布置

1:20

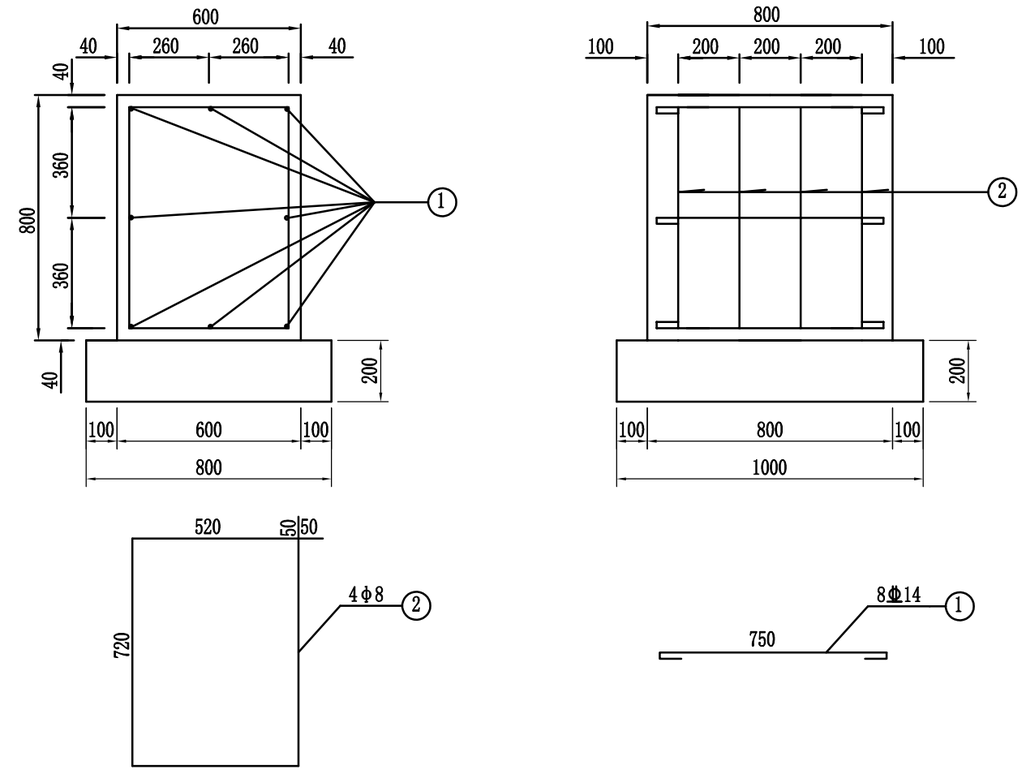

基础平面

1:20

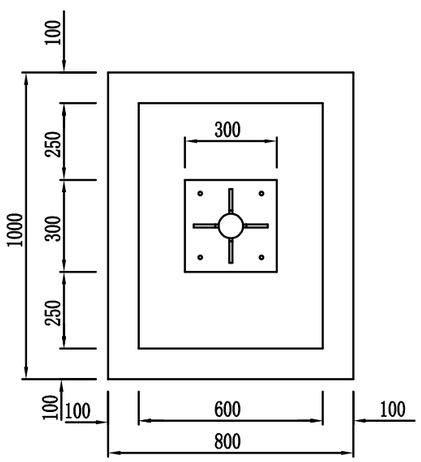

加劲法兰盘

1:10

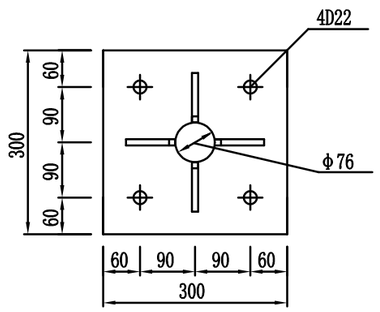

底座法兰盘

1:10

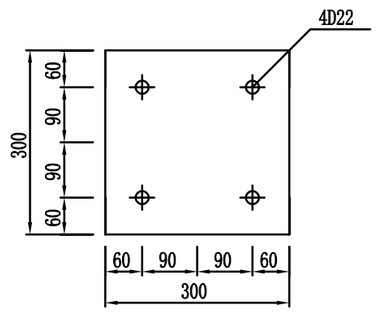

底座加劲肋大样

1:5

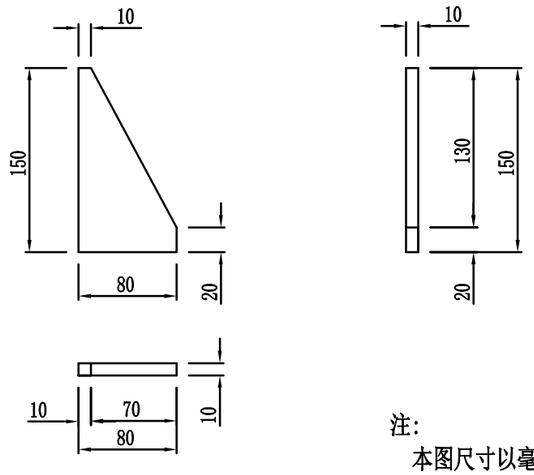

注:

本图尺寸以毫米计。

中享设计集团有限公司	沙县区青州镇前山村至溪坪村乡村公路改建硬化项目	标志结构设计图(单柱式)	设计	陈志武	复核	刘	审核	邓红艳	图号	42

立　面

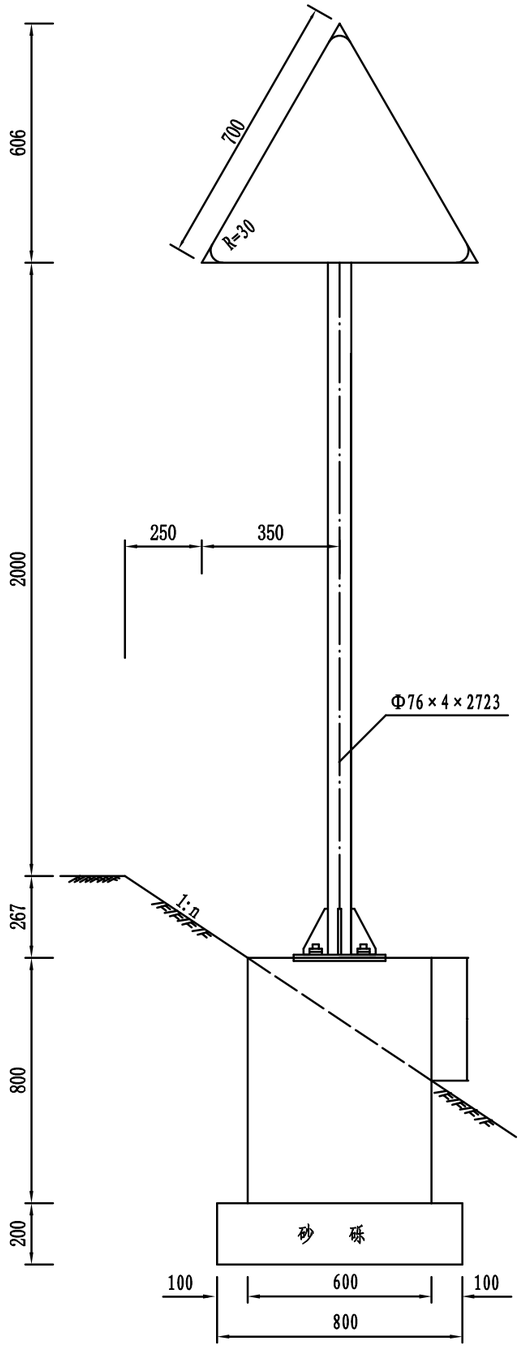

侧　面

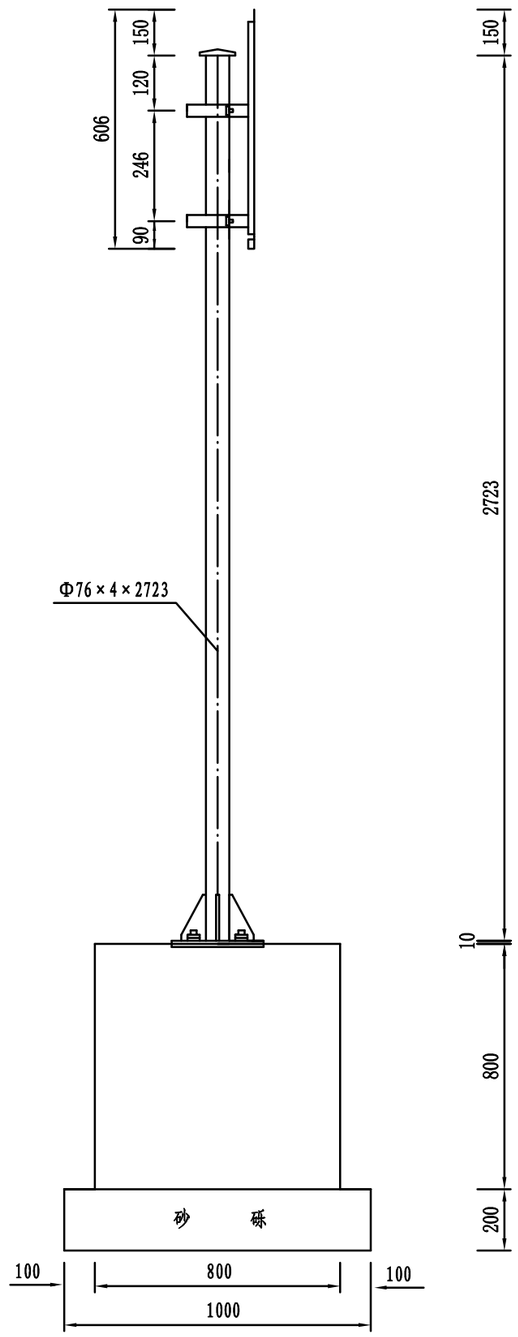

单个标志材料数量表

材料名称	规格(mm)	单位重(kg)	件数	重量(kg)	体积(m^3)
钢管立柱	Φ76×4×2723	20.494	1	20.494	
标志板	边长700×3	1.814	1	1.814	
滑动螺栓	M18×40	0.125	6	0.750	
地脚螺栓	M20×700	2.000	4	8.000	
六角头螺栓	M10×94	0.074	3	0.222	
滑　块	50×30×20	0.169	6	1.014	
滑动槽钢	50×25×3	0.720	1	0.720	
	50×25×3	0.220	1	0.220	
抱　箍	50×5	0.571	2	1.142	
抱箍底衬	50×8	0.440	2	0.880	
螺　母	M18	0.0442	6	0.265	
	M20	0.0759	8	0.607	
垫　圈	M18	0.014	6	0.084	
	M20	0.0175	4	0.070	
加劲法兰盘	300×300×10	9.40	1	9.40	
底座法兰盘	300×300×10	7.07	1	7.07	
柱　帽		0.193	1	0.193	
钢　筋	Φ8	1.019	4	4.076	
	Φ14	0.906	8	7.248	
钢筋混凝土	现浇25号				0.384
砂　砾					0.160

注:

1. 图中尺寸以毫米计，比例为1:20。
2. 标志牌基础埋置于路基边坡，埋置方式如图所示，图中n为路基边坡值。
3. 标志板采用2024,T4型铝合金板制做，板厚3毫米。
4. 标志板与滑动槽钢用铝焊，两面焊。
5. 立柱与板面连接，连接件、抱箍与抱箍底衬设计、标志卷边与柱帽分别见相应的设计图及大样图。
6. 所有铁件外露部分均做防锈处理。
7. 立柱基础应力达到要求时可不设砂砾垫层。

中享设计集团有限公司	沙县区青州镇前山村至溪坪村乡村公路改建硬化项目	标志结构设计图(单柱式)	设计	陈志武	复核	[illegible]	审核	邓红艳	图号	43

标志板后加固件构造图
1:20

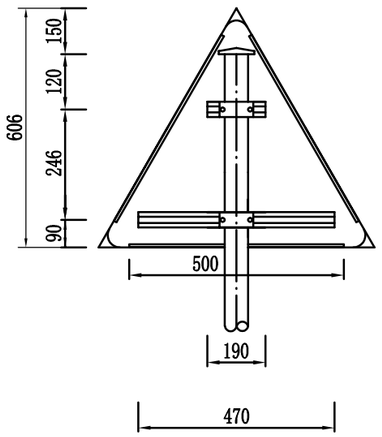

底座连接大样
1:10

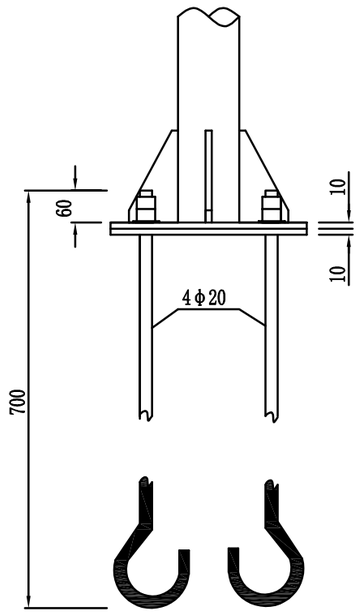

基础钢筋布置
1:20

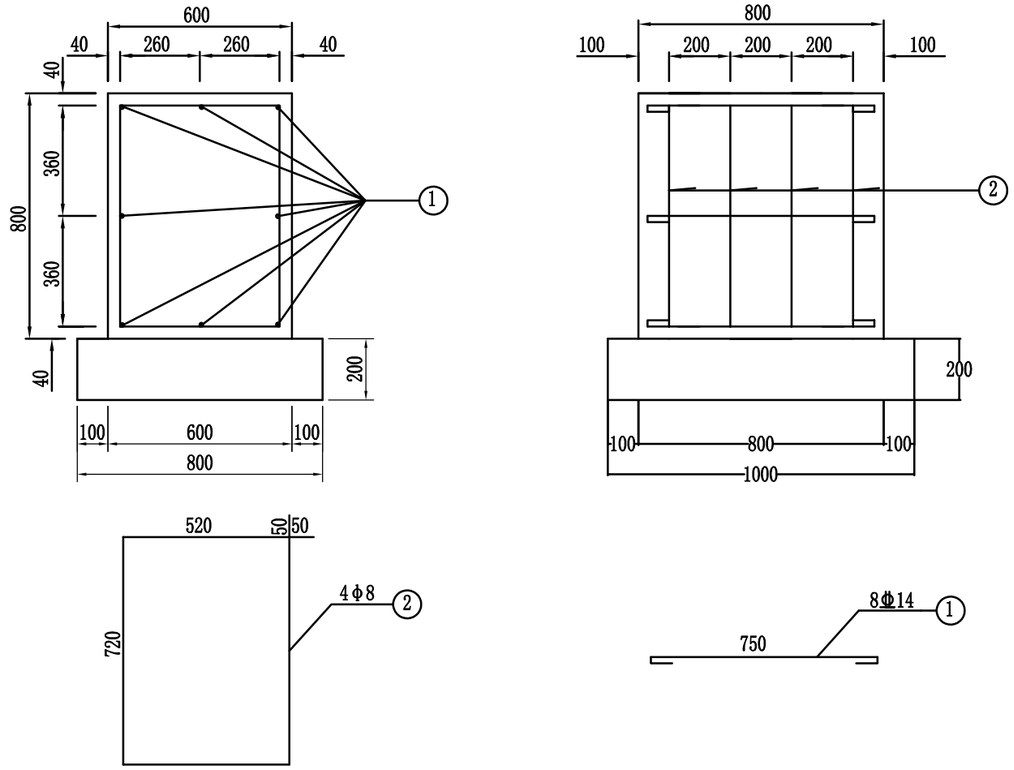

基础平面
1:20

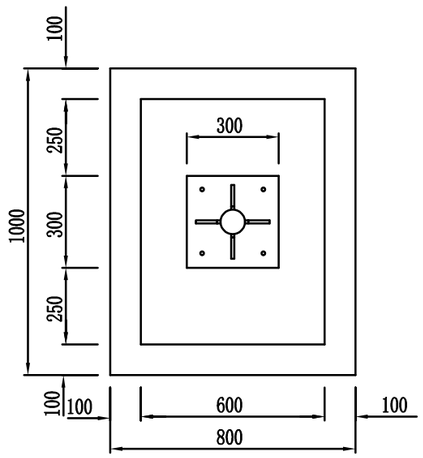

加劲法兰盘
1:10

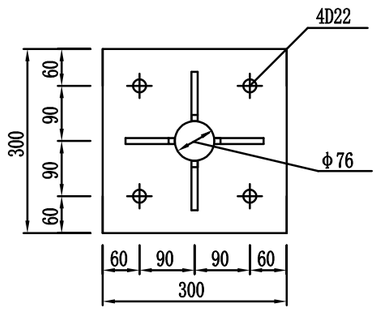

底座法兰盘
1:10

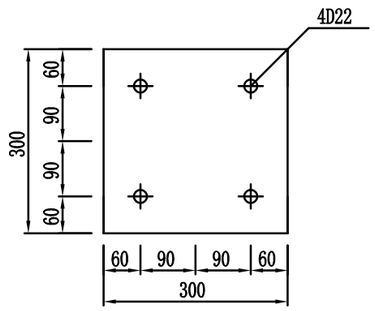

底座加劲肋大样
1:5

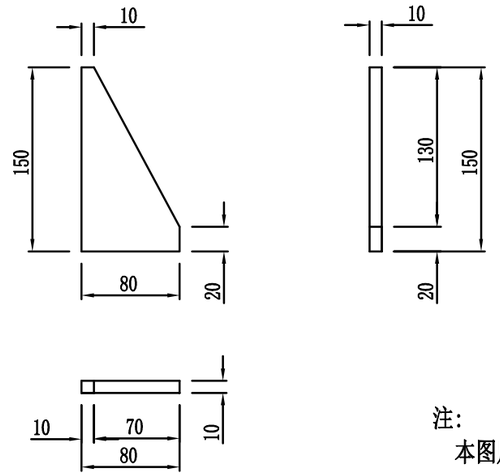

注:
本图尺寸以毫米计。

中享设计集团有限公司	沙县区青州镇前山村至溪坪村乡村公路改建硬化项目	标志结构设计图(单柱式)	设计	陈志武	复核	苏川	审核	戎红艳	图号	44

护 栏 设 置 一 览 表(波 形 梁)

沙县区青州镇前山村至溪坪村乡村公路改建硬化项目

序号	起讫桩号		设备名称	长度(m)		单位	波形梁护栏																备注
				左	右		反光膜（m^2）	钢管立柱		柱帽（个）	圆头式端头（kg）	波形钢板横梁DB01(单面)		托架（kg）	螺母（个）	圆头螺栓（A）（个）	圆头螺栓（B）（个）	垫圈（个）	横梁垫片（片）	混凝土基础（m^3）	挖基（m^3）	轮廓标（个）	
								数量（根）	重量(kg)			数量（片）	重量(kg)										
1	2		3	4	5	6	7	8	9	10	11	12	13	14	15	16	17	18	19	20	21	22	23
1	K0+100~	K0+160	Gr-C-4E		60	m	0.70	16	287.04	16	10.12	15	610.82	17.54	144	16	119	144	16	3.78	5.64	3	
2	K0+220~	K0+280	Gr-C-4E		60	m	0.70	16	287.04	16	10.12	15	610.82	17.54	144	16	119	144	16	3.78	5.64	3	
3	K0+480~	K0+700	Gr-C-4E		220	m	0.70	56	1004.64	56	10.12	52	2130.26	61.38	504	56	415	504	56	13.86	20.68	8	
4	K0+920~	K1+020	Gr-C-4E		100	m	0.70	26	466.44	26	10.12	24	990.68	28.50	234	26	193	234	26	6.30	9.40	4	
5	K1+180~	K1+250	Gr-C-4E	70		m	0.70	19	331.89	19	10.12	1	41.03	20.28	167	19	8	167	19	0.00	0.00	3	
6	K1+320~	K1+370	Gr-C-4E	70		m	0.70	19	331.89	19	10.12	1	41.03	20.28	167	19	8	167	19	0.00	0.00	3	
7	K1+470~	K1+730	Gr-C-4E		260	m	0.70	66	1184.04	66	10.12	61	2510.12	72.34	594	66	489	594	66	16.38	24.44	9	
8	K1+840~	K2+150	Gr-C-4E		310	m	0.70	79	1408.29	79	10.12	73	2984.95	86.04	707	79	582	707	79	19.53	29.14	11	
合 计					1150		5.60	295.50	5301.27	295.50	80.96	241.80	9919.69	323.87	2659.50	295.50	1934.37	2659.50	295.50	59.85	89.30	44.00	

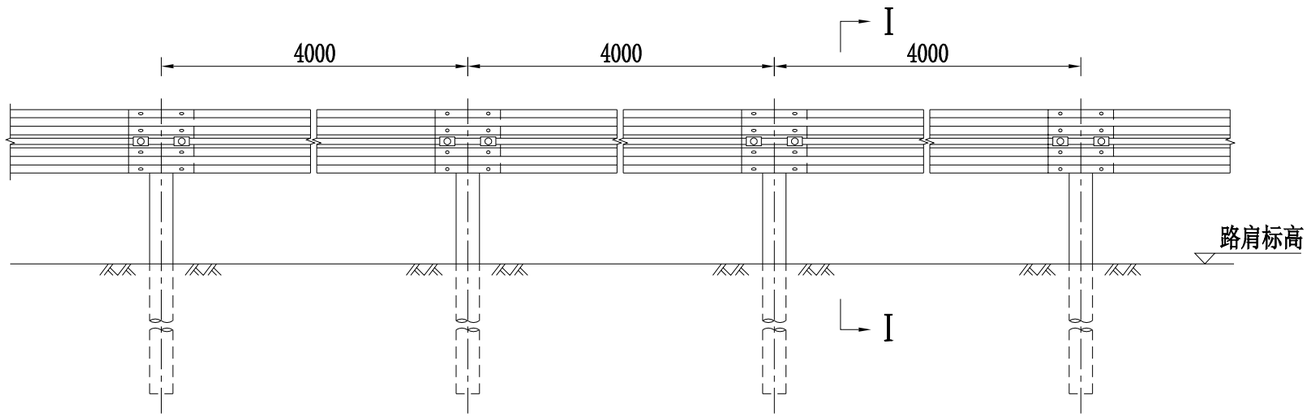

Gr-C-4E型护栏立面图 1:30

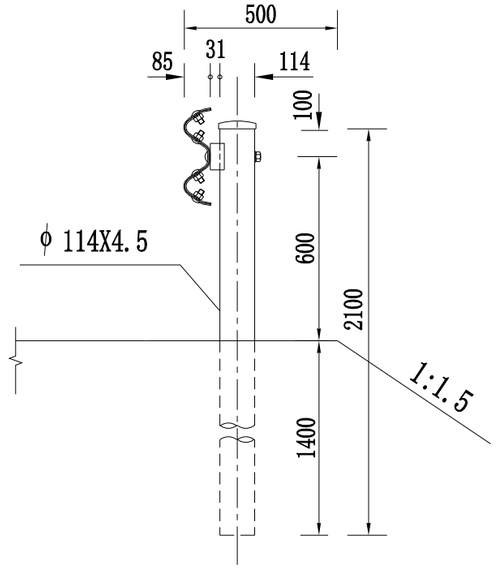

I－I断面 1:20

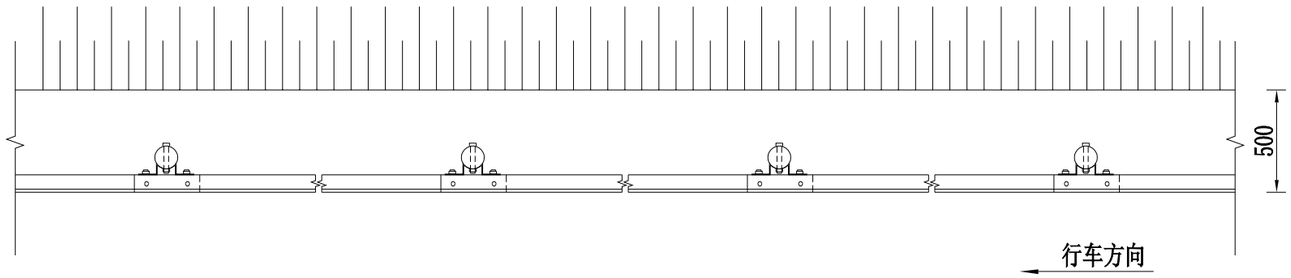

Gr-C-4E型护栏平面图 1:30

每百延米Gr-C-4E护栏标准段材料数量表

材料名称	规格(毫米)	单位	单件量	件数	总量
立柱	φ114X4.5X2100	kg	25.52	25	638.00
护栏板	4320X310X85X2.5	kg	40.97	25	1024.25
托架	300X70X4.5	kg	0.88	25	22.00
柱帽	φ122	kg	0.30	25	7.50
连接螺栓	M16X150	kg	0.355	25	8.88
连接螺栓	M16X40	kg	0.09	50	4.50
拼接螺栓	M16X35	kg	0.08	200	16.00
防盗螺母	M16	kg	0.077	275	21.18
垫圈	M16	kg	0.052	275	14.30
横梁垫片	76X44X4	kg	0.093	50	4.65

说明：

1. 本图尺寸均以毫米计。
2. 本图适用于路侧土方正常路段。
3. 护栏的任何部位不得侵入公路建筑限界。
4. 设置护栏的路段一侧路基宜加宽50cm。
5. 护栏搭接方向应与行车方向一致。

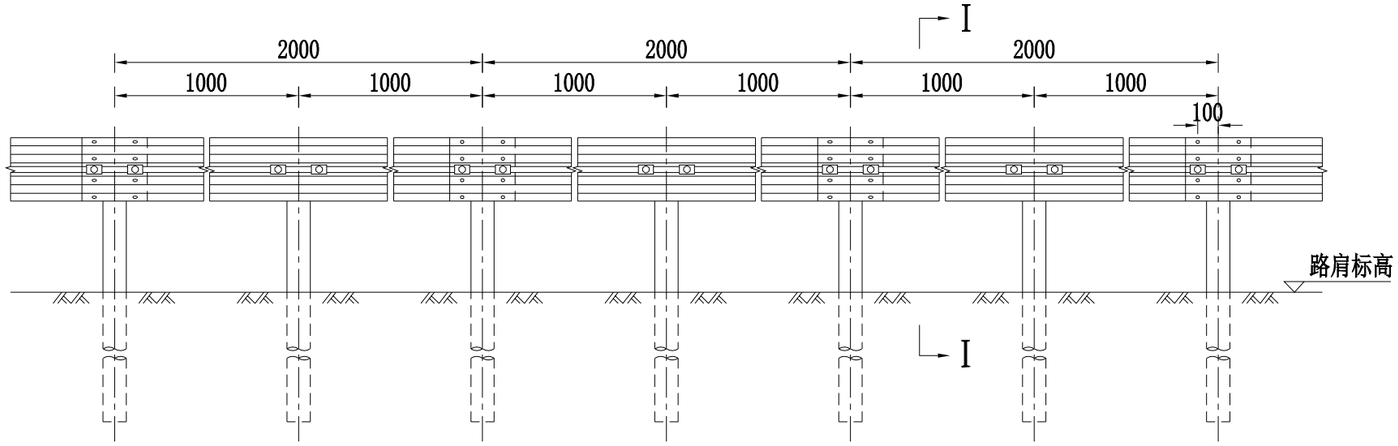

Gr-C-2E型护栏立面图 1:30

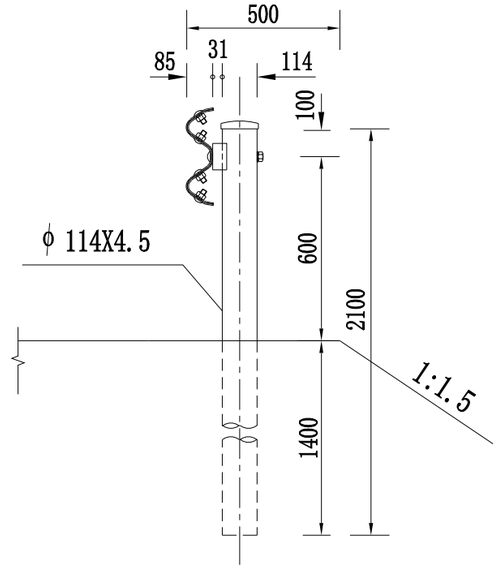

I－I断面 1:20

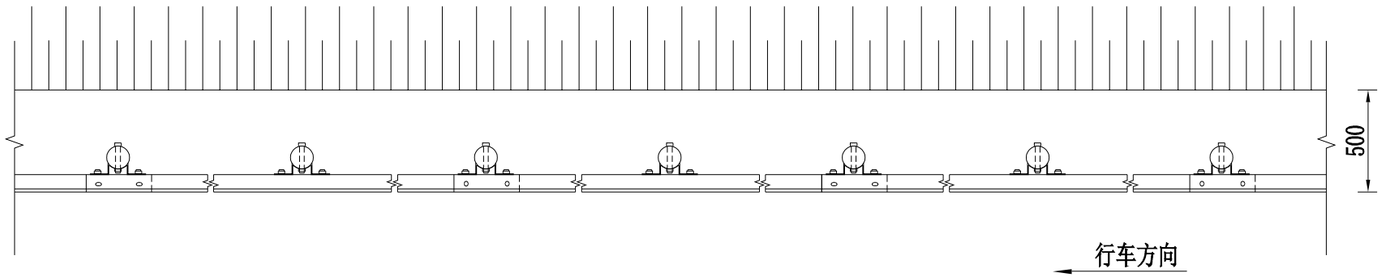

Gr-C-2E型护栏平面图 1:30

每百延米Gr-C-2E 护栏材料数量表

材料名称	规格(毫米)	单位	单件量	件数	总量
立柱	φ114X4.5X2100	kg	25.52	100	2552.00
护栏板	2320X310X85X2.5	kg	22.00	50	1100.00
托架	300X70X4.5	kg	0.88	100	88.00
柱帽	φ122	kg	0.30	100	30.00
连接螺栓	M16X150	kg	0.355	100	35.50
连接螺栓	M16X40	kg	0.09	200	18.00
拼接螺栓	M16X35	kg	0.08	400	32.00
防盗螺母	M16	kg	0.077	700	53.90
垫圈	M16	kg	0.052	700	36.40
横梁垫片	76X44X4	kg	0.093	200	18.6

说明：

1. 本图尺寸均以毫米计。
2. 本图适用于路侧土方小半径路段。
3. 护栏的任何部位不得侵入公路建筑限界。
4. 设置护栏的路段一侧路基宜加宽50cm。
5. 护栏搭接方向应与行车方向一致。

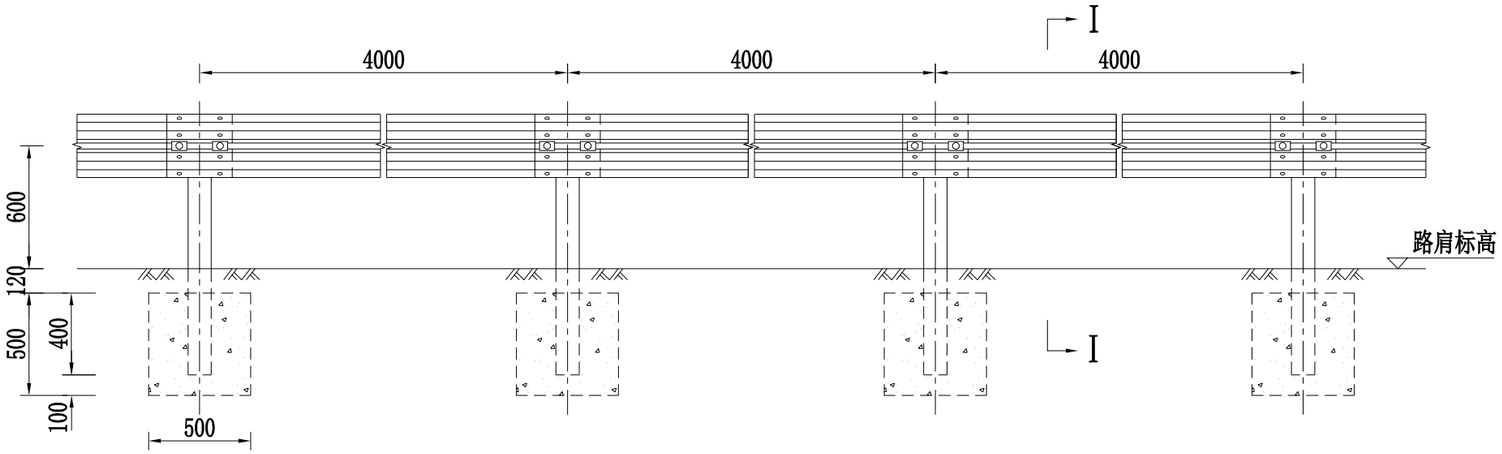

Gr-C-4C型护栏立面图 1:30

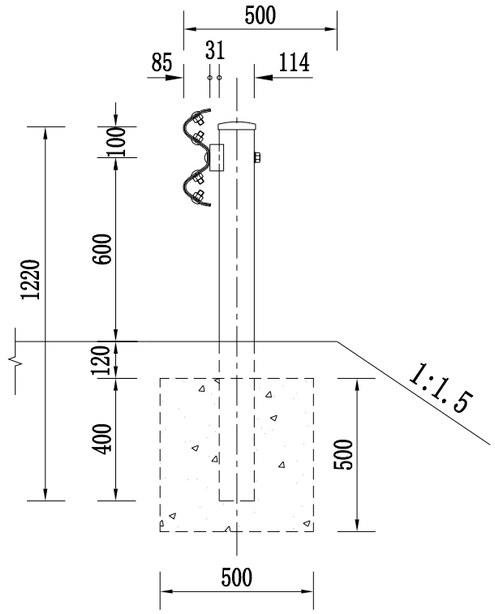

I－I断面 1:20

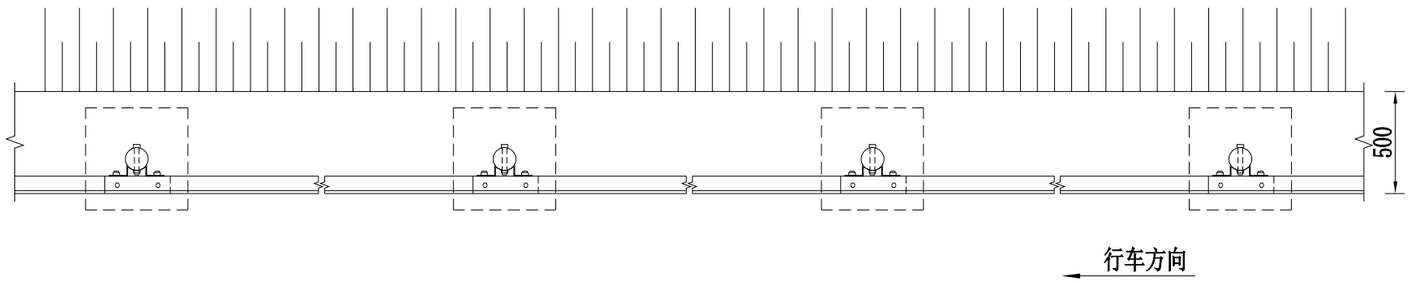

Gr-C-4C型护栏平面图 1:30

每百延米Gr-C-4C 护栏材料数量表

材料名称	规格(毫米)	单位	单件量	件数	总量
立柱	φ114X4.5X1220	kg	14.82	25	370.50
护栏板	4320X310X85X2.5	kg	40.97	25	1024.25
托架	300X70X4.5	kg	0.88	25	22.00
柱帽	φ122	kg	0.30	25	7.50
连接螺栓	M16X150	kg	0.355	25	8.88
连接螺栓	M16X40	kg	0.09	50	4.50
拼接螺栓	M16X35	kg	0.08	200	16.00
防盗螺母	M16	kg	0.077	275	21.18
垫圈	M16	kg	0.052	275	14.30
横梁垫片	76X44X4	kg	0.093	50	4.65
C25混凝土基础	500X500X500	m^3	0.125	25	3.12

说明：

1. 本图尺寸均以毫米计。
2. 本图适用于路侧石方、挡土墙等立柱无法打入的正常路段。
3. 护栏的任何部位不得侵入公路建筑限界。
4. 设置护栏的路段一侧路基宜加宽50cm。
5. 护栏搭接方向应与行车方向一致。

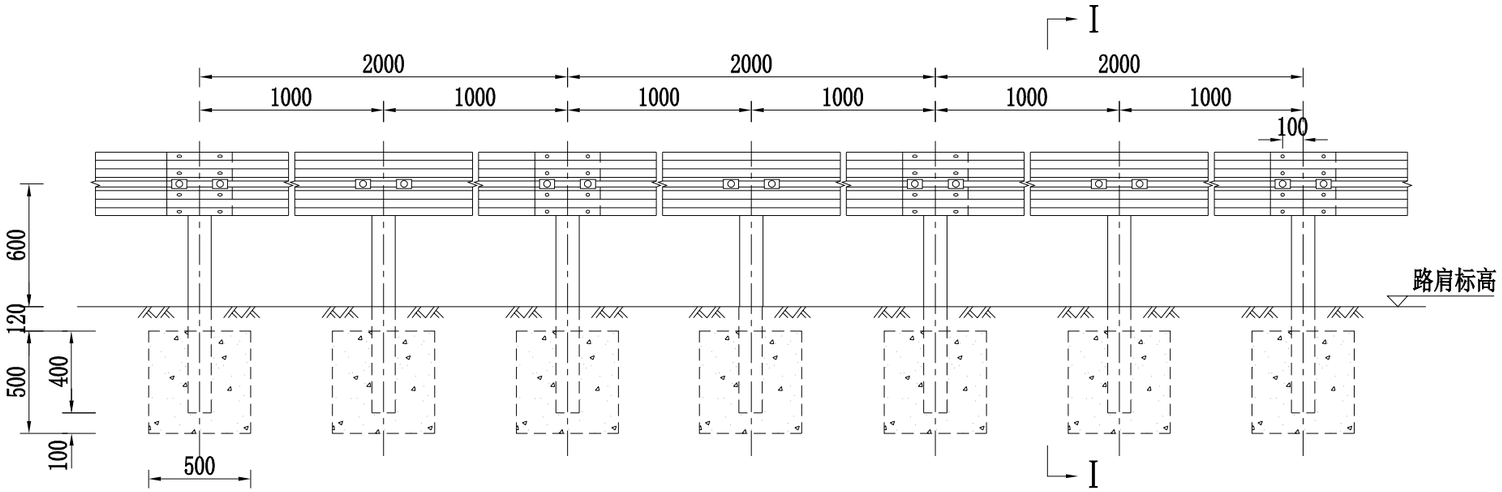

Gr-C-2C型护栏立面图 1:30

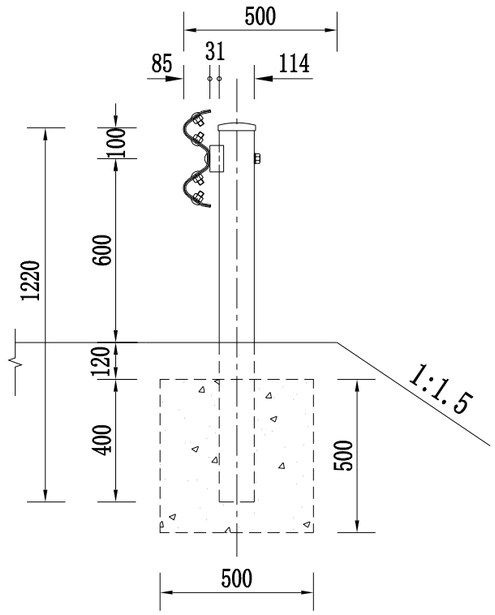

I－I断面 1:20

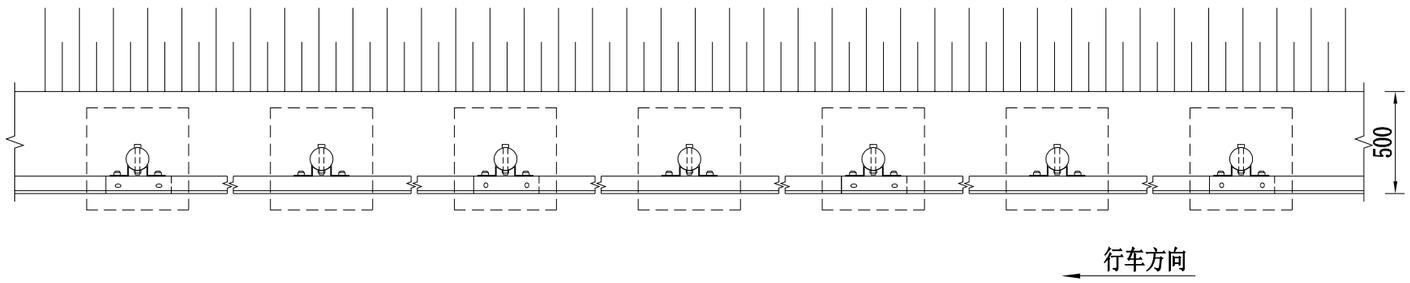

Gr-C-2C型护栏平面图 1:30

每百延米Gr-C-2C 护栏材料数量表

材料名称	规格(毫米)	单位	单件量	件数	总量
立柱	φ114X4.5X1220	kg	14.82	100	1482.00
护栏板	2320X310X85X2.5	kg	22.00	50	1100.00
托架	300X70X4.5	kg	0.88	100	88.00
柱帽	φ122	kg	0.30	100	30.00
连接螺栓	M16X150	kg	0.355	100	35.50
连接螺栓	M16X40	kg	0.09	200	18.00
拼接螺栓	M16X35	kg	0.08	400	32.00
防盗螺母	M16	kg	0.077	700	53.90
垫圈	M16	kg	0.052	700	36.40
横梁垫片	76X44X4	kg	0.093	200	18.60
C25混凝土基础	500X500X500	m^3	0.125	100	12.50

说明：

1. 本图尺寸均以毫米计。
2. 本图适用于路侧石方、挡土墙等立柱无法打入的小半径路段。
3. 护栏的任何部位不得侵入公路建筑限界。
4. 设置护栏的路段一侧路基宜加宽50cm。
5. 护栏搭接方向应与行车方向一致。

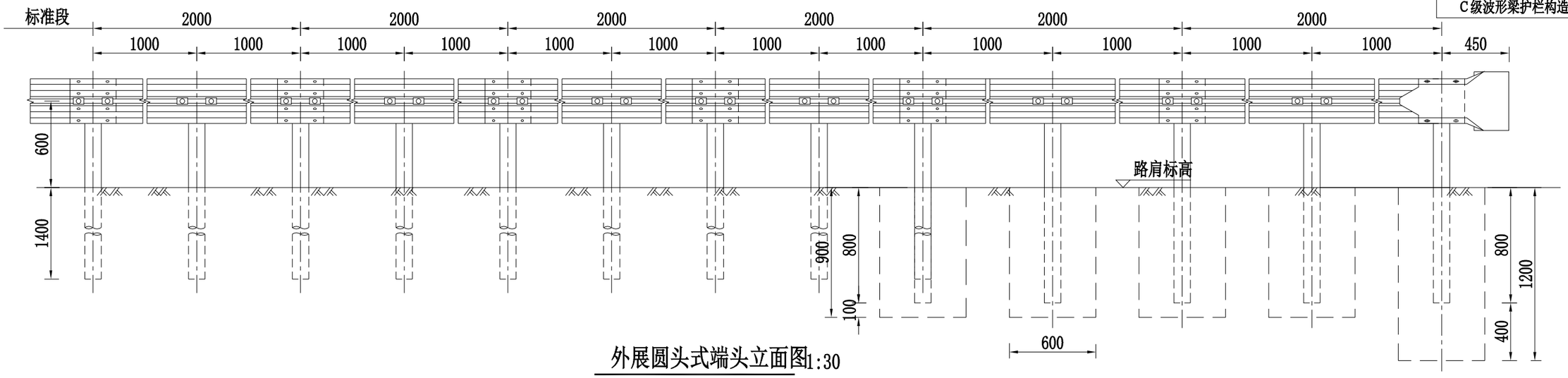

外展圆头式端头立面图1:30

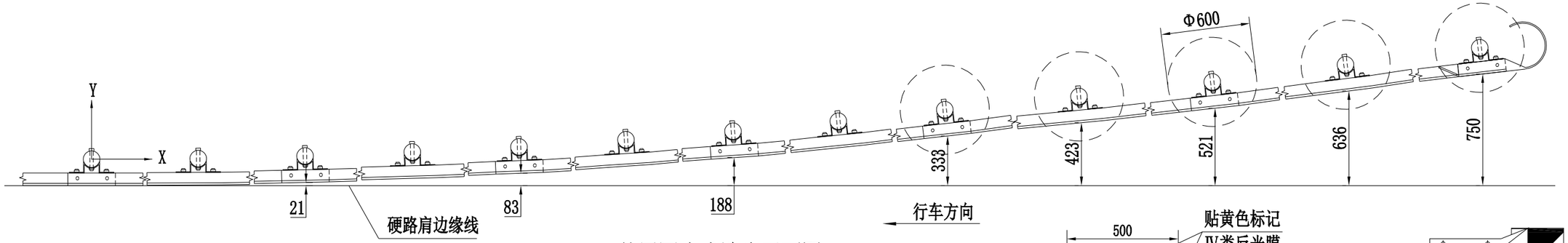

外展圆头式端头平面图1:30

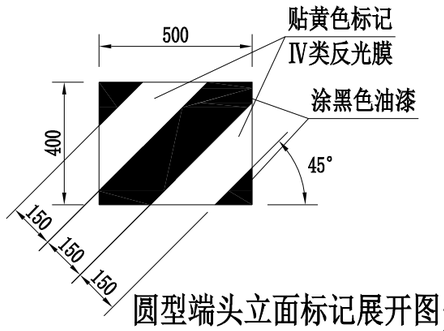

圆型端头立面标记展开图1:20

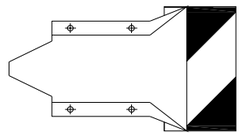

圆型端头立面图 1:20

单位材料数量表(单侧12米长计)

名　称	规格	单件重(kg)	单位	数量	总重(kg)	名　称	规格	单件重(kg)	单位	数量	总重(kg)
立柱	φ114X4.5X2100	25.52	根	8	204.16	连接螺栓	M16X150	0.355	个	13	4.62
	φ114X4.5X1500	18.23	根	5	91.15	防盗螺母	M16	0.077	套	91	7.01
波形梁	2320X310X85X2.5	22.00	块	6	132.00	垫圈	M16	0.052	个	91	4.73
路侧护栏端头	D－Ⅰ	10.80	个	1	10.80	柱帽	φ122	0.30	个	13	3.90
托架	300X70X4.5	0.88	个	13	11.44	横梁垫片	76X44X4	0.093	个	26	2.42
拼接螺栓	M16X35	0.08	个	52	4.16	C25混凝土基础	φ600X1200	0.34m³	个	1	0.34m³
连接螺栓	M16X40	0.09	个	26	2.34		φ600X900	0.25m³	个	4	1.00m³

立柱坐标位置表

X	0	2000	4000	6000	8000	9000	10000	11000	12000
Y	0	21	83	188	333	423	521	636	750

说明：

1. 本图尺寸均以毫米计。
2. 本图适用于填挖交界处上游端头。端头起点应伸入挖方段2～3m。
3. 护栏板搭接方向应与行车方向一致。

中享设计集团有限公司	沙县区青州镇前山村至溪坪村乡村公路改建硬化项目	C级波形梁护栏构造图	设计	陈志武	复核	[illegible]	审核	戎红艳	图号	51

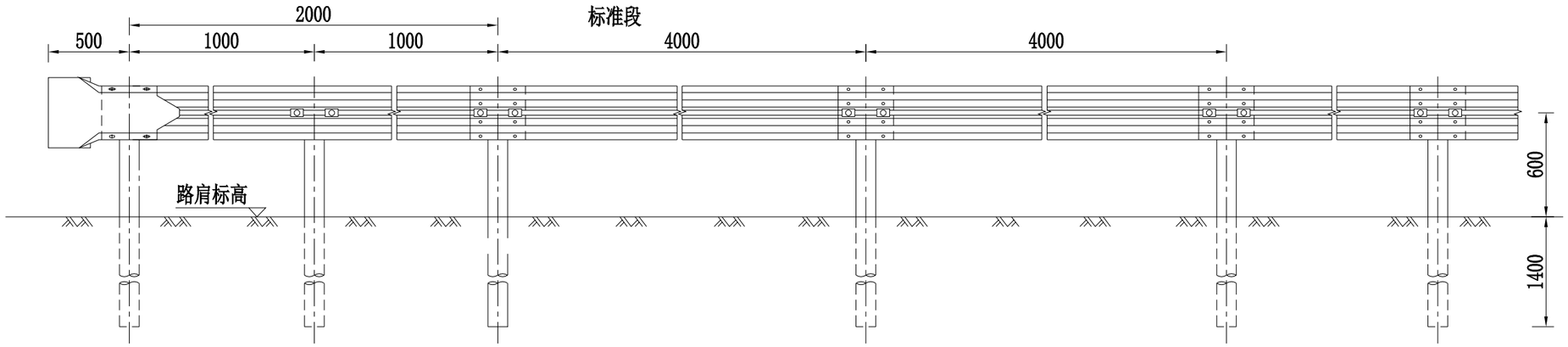

圆头式端头立面图 1:30

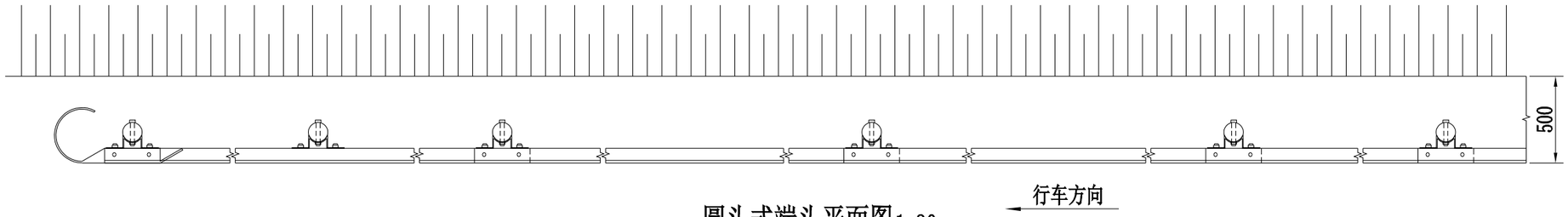

圆头式端头平面图1:30

单位材料数量表(单侧2米长计)

名　称	规格	单件重(kg)	单位	数量	总重(kg)	名　称	规格	单件重(kg)	单位	数量	总重(kg)
立柱	φ114X4.5X2100	25.52	根	3	76.56	连接螺栓	M16X150	0.355	个	3	1.07
DB01板	2320X310X85X2.5	22.00	块	1	22.00	防盗螺母	M16	0.077	套	21	1.62
路侧护栏端头	D－Ⅰ	10.80	个	1	10.80	垫圈	M16	0.052	个	21	1.09
托架	300X70X4.5	0.88	个	3	2.64	柱帽	φ122	0.30	个	3	0.90
拼接螺栓	M16X35	0.08	个	12	0.96	横梁垫片	76X44X4	0.093	个	6	0.56
连接螺栓	M16X40	0.09	个	6	0.54						

说明：

1. 本图尺寸均以毫米计。
2. 护栏板搭接方向应与行车方向一致。
3. 本图适用于路侧波形梁护栏的下游端部处理。

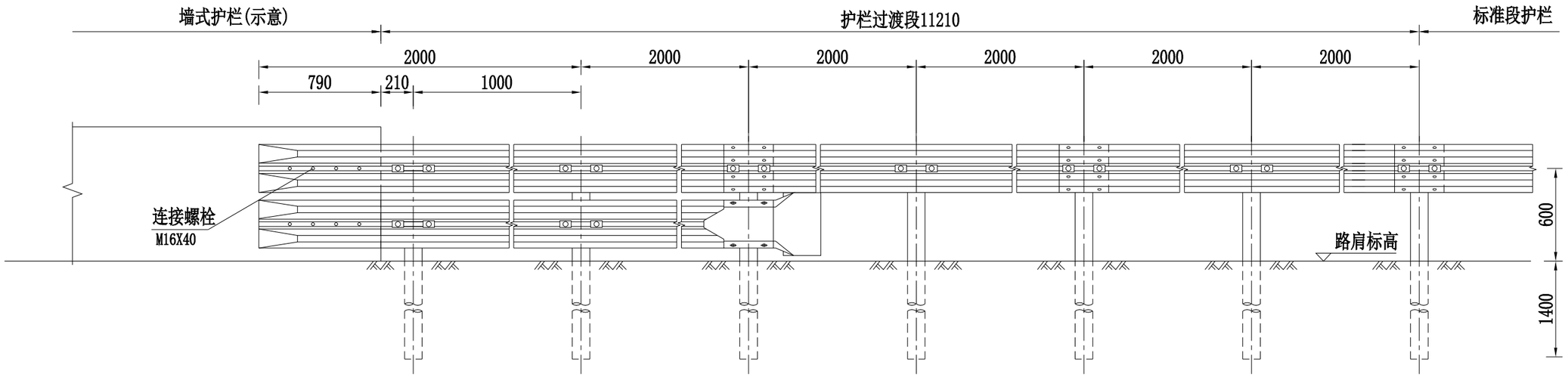

立面图 1:30

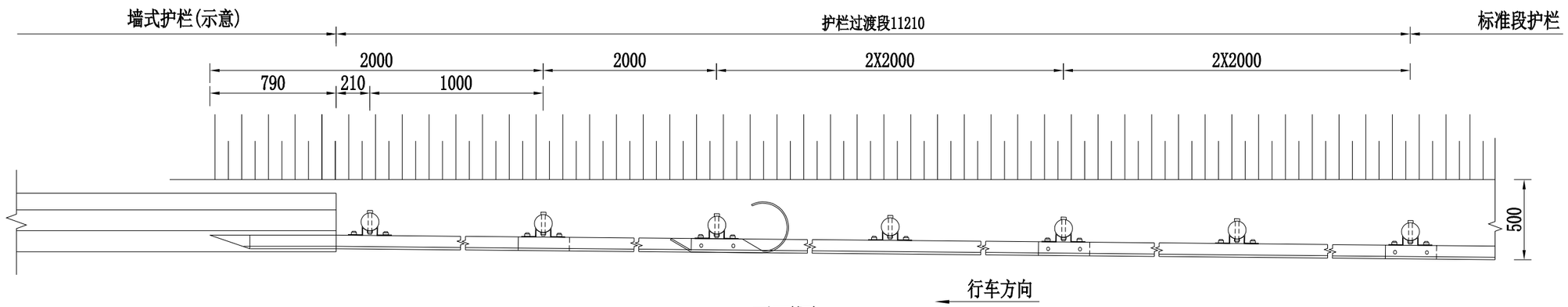

平面图 1:30

一处过渡段护栏材料数量表(单侧12米长计)

材料名称	规格(毫米)	单位	单件量	件数	总量	材料名称	规格(毫米)	单位	单件量	件数	总量
立柱	φ114X4.5X2100	kg	25.52	7	178.64	连接螺栓	M16X40	kg	0.09	20	1.80
DB01护栏板	4320X310X85X2.5	kg	40.97	3	122.91	拼接螺栓	M16X35	kg	0.08	28	2.24
DB06护栏板	3830X310X85X2.5	kg	40.97	1	40.97	防盗螺母	M16	kg	0.077	58	4.47
托架	300X70X4.5	kg	0.88	10	8.80	垫圈	M16	kg	0.052	58	3.02
柱帽	φ122	kg	0.30	7	2.10	横梁垫片	76X44X4	kg	0.093	20	1.86
连接螺栓	M16X150	kg	0.355	10	3.55	圆形端头	D－Ⅰ	kg	10.80	1	10.80

说明：

1. 本图尺寸均以毫米计。
2. 护栏搭接方向应与行车方向一致。
3. 本图适用于波形梁护栏与混凝土墙式护栏过渡处理。
4. 施工时可根据挡墙护栏实际宽度适当调整过渡端头立柱位置使两者过渡连接圆顺。

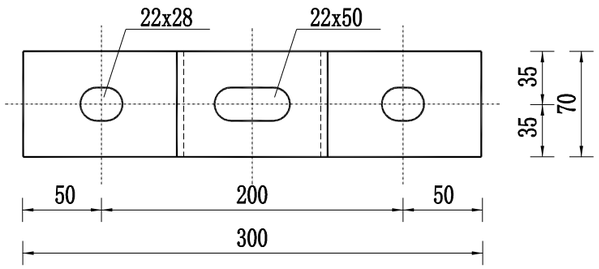

托 架 立 面 1:4

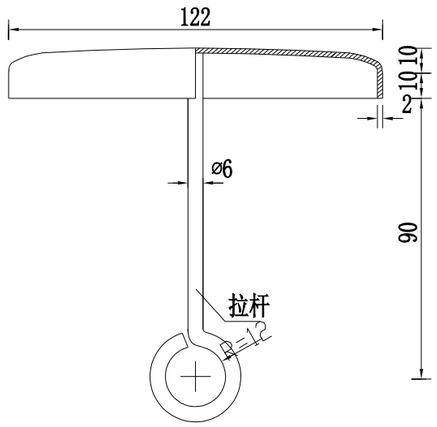

柱帽立面大样图1:2

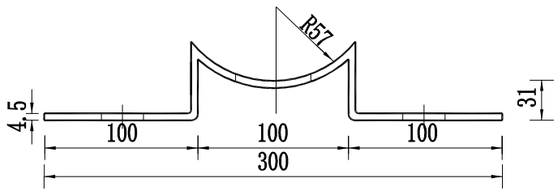

托 架 平 面 1:4

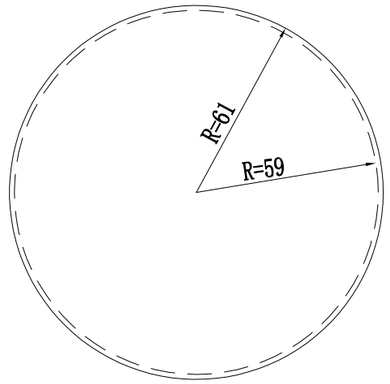

柱帽平面大样图1:2

说明：

1、本图尺寸均以毫米为单位。

中享设计集团有限公司	沙县区青州镇前山村至溪坪村乡村公路改建硬化项目	C级波形梁护栏构造图	设计	陈志武	复核	[illegible]	审核	戎红艳	图号	54

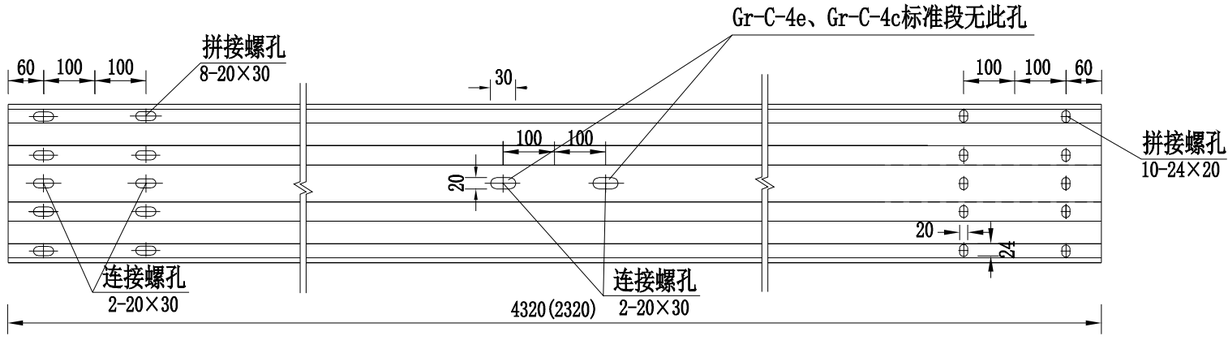

标准直线梁

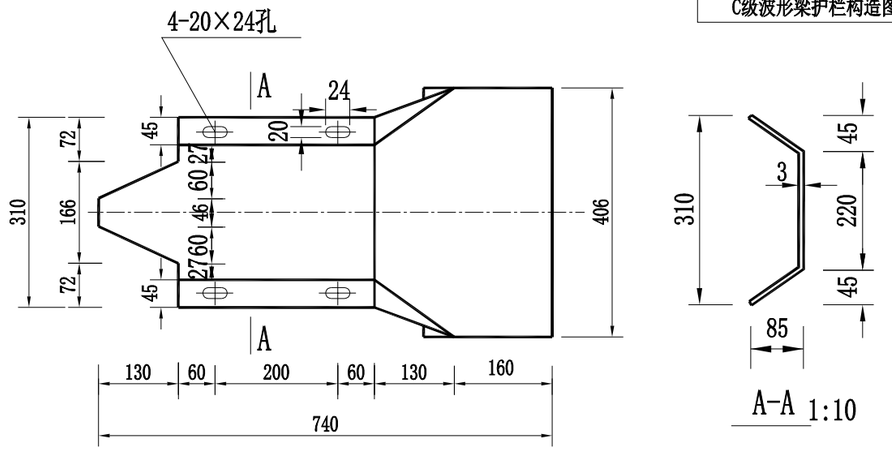

A-A 1:10

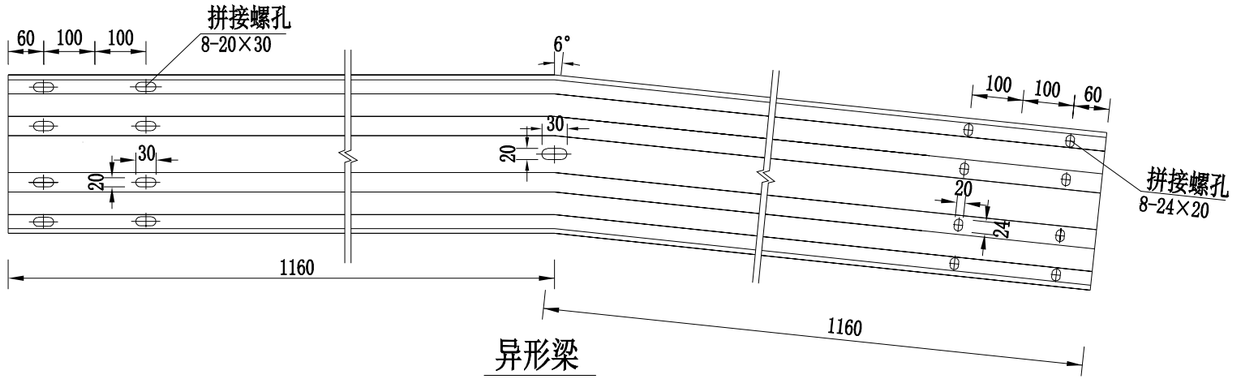

异形梁

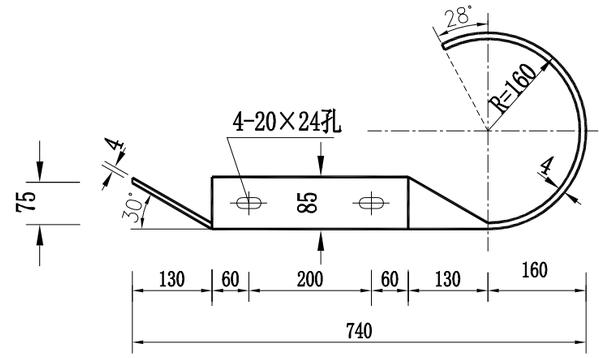

圆端头 1:10

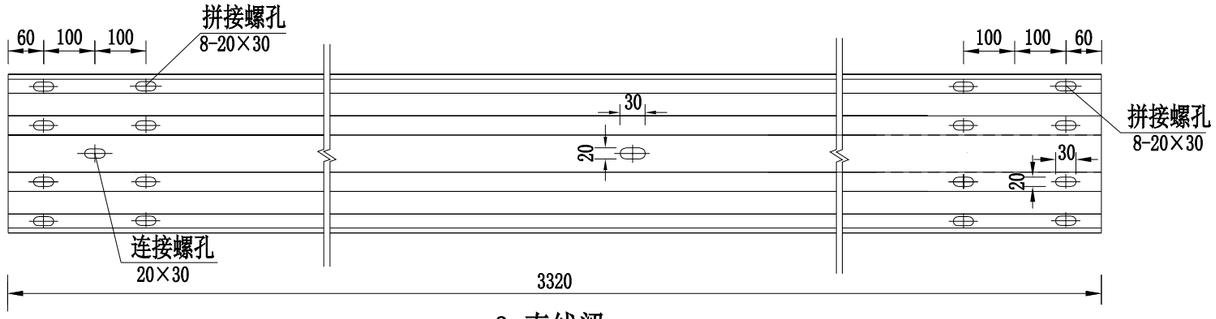

3m直线梁

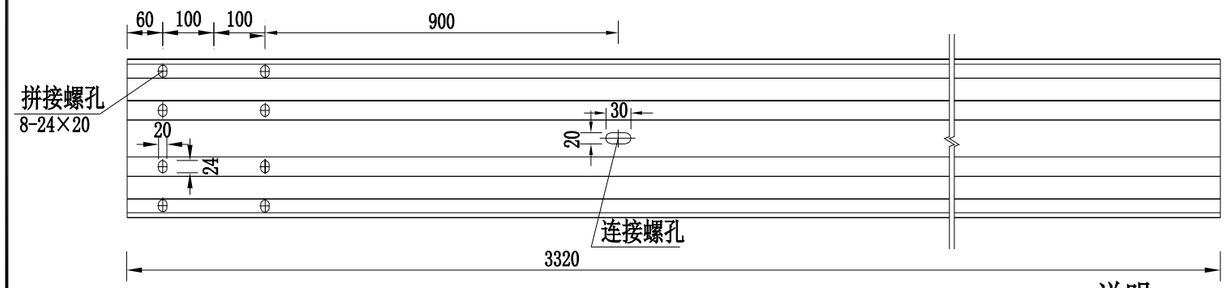

斜梁 1:10

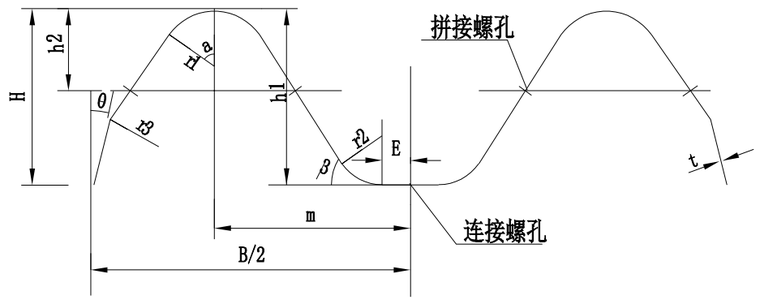

代　号	B	m	H	h1	h2	E	r1	r2	r3	a	β	θ	t
尺寸(mm)	310	96	85	83	39	14	27	24	10	55°	55°	10°	2.5

波形梁断面图 1:30

说明：

1、本图尺寸均以毫米为单位。

2、螺栓采用高强螺栓，其它钢材采用碳素结构钢（Q235D）。

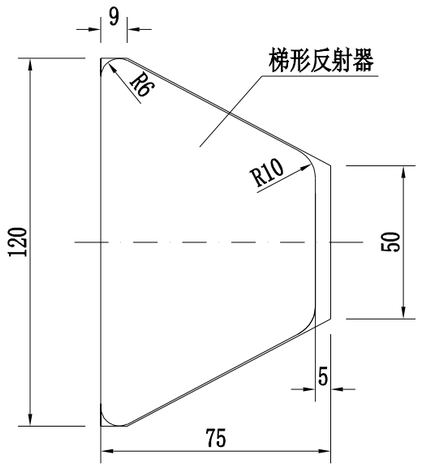

轮廓标侧面图 1:2

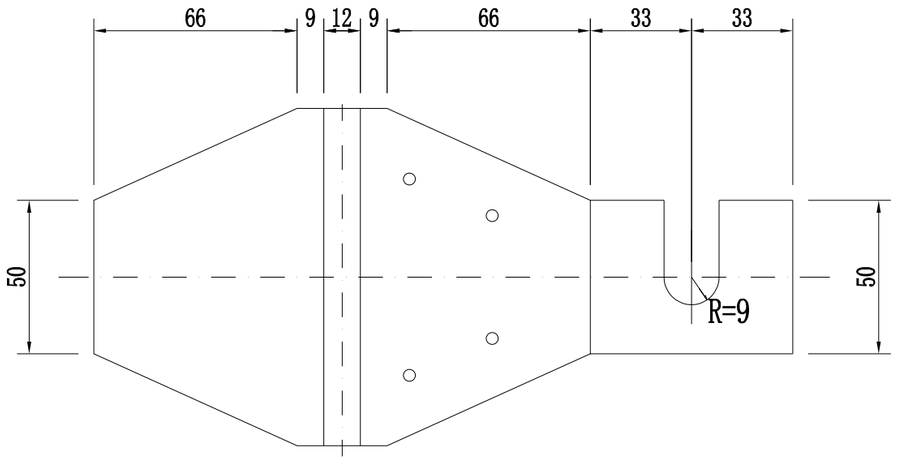

轮廓标展开图1:2

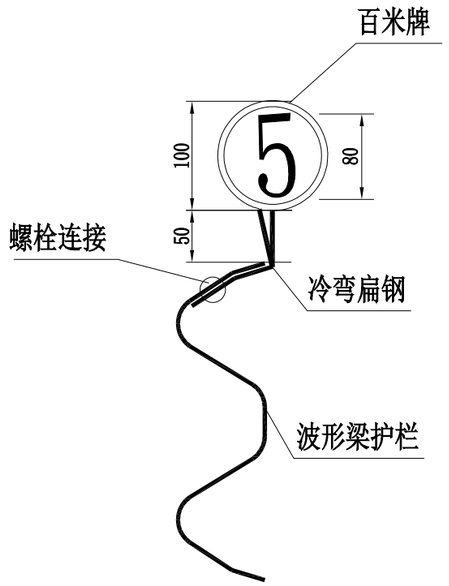

百米牌附设图

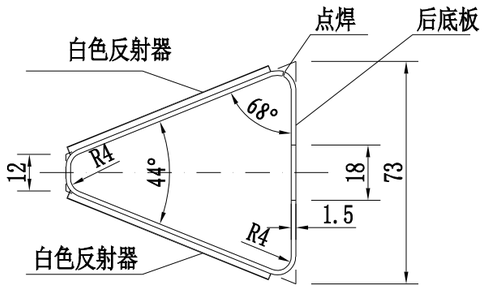

轮廓标平面图1:2

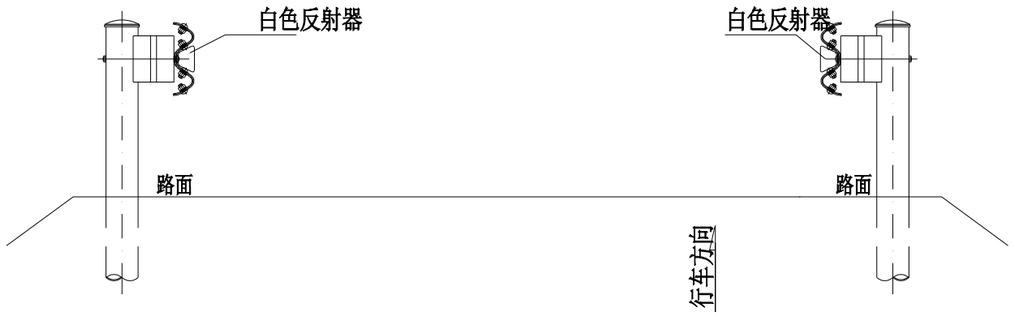

说明：

1. 本图尺寸均以毫米计。
2. 本图适用于设置钢护栏路段的附着式轮廓标设置。
3. 附着式轮廓标左右对称布设，反射器颜色按行车方向左右两侧均为白色。
4. 轮廓标安装于钢护栏凹槽内时，后底板固定于板连接螺栓。
5. 附着式轮廓标直线段布设间距20米,曲线段应按规范要求加密。
6. 百米牌为双面标字，与扁钢焊接。

每100个轮廓标材料表

序号	名称	规格	数量	重量(kg)	备注
1	底板	1.5mm钢板	2.51m²	29.56	热浸镀锌防腐
2	梯形反射器（单面）	白色	200块		不得使用反光膜

每100个百米牌材料表

名称	规格(mm)	数量
钢板	δ3	18.4kg
扁钢	δ3X30X110	7.7kg
反光膜	IV类	0.16m²

施工图预算编制说明书

一、 编制依据

1、交通部（2018）86 号文通知公布的《公路工程基本建设项目概算、预算编制办法》（JTG 3830-2018）。

2、交通部（2018）86 号文通知公布的《公路工程预算定额》(JTG/T 3832-2018)。

3、交通部（2018）86 号文通知公布的《公路工程机械台班费用定额》(JTG/T 3833-2018)。

4、闽交价〔2019〕35 号文关于公布《福建省公路工程机械台班车船使用税标准》的通知。

5、《福建省交通厅关于印发福建省公路工程建设项目估算概算预算编制补充规定的通知》(闽交建〔2019〕31 号文)。

6、福建省交通运输厅闽交建（2014）29 号《福建省交通运输厅关于公路水运工程调增地方教育附加费和计取森林资源补偿费的通知》。

7、福建省交通运输厅闽交建（2016）54 号《福建省交通运输厅关于转发公路工程营业税增值税计价依据调整方案的通知》。

8、本工程预算应用同望 WECOST 公路工程造价管理软件进行编制。

二、 编制情况说明

1、主副食品补贴按 2 公里计取。

2、人工费：人工工资单价为 112 元/工日。

3、材料费

（1）预算中材料单价根据福建省交通工程造价管理站 2025 年 5 月发布的“福建省交通（公路、水运）工程各市主要材料除税价格信息”的规定，并按提供的资料及有关调查进行编制。

（2）地材片石、碎石、块石、砂、等均为外购，根据三明市交通运输局发布的“三明市 2025 年 5 月份交通工程地方材料价格信息汇总表”进行编制。

4、其他工程费

雨季施工增加费按Ⅱ级雨量区，雨季为 7 个月计；施工辅助费按《编制办法》计列；冬季施工增加费不计；夜间施工增加费计；行车干扰费按施工期间平均每昼夜双向行车次数 1001-2000 计列；高原地区施工增加费、风沙地区施工增加费、沿海地区施工增加费不计。

5、利润率为 7.42%。

6、税金综合税率为 9%。

7、设计费按合同规定取费。

8、本项目预算总金额为 210.14 万元,其中建安费为 182.18 万元。

表A.0.2-5 总预算表

建设项目名称：沙县区青州镇前山村至溪坪村乡村公路改建硬化项目

编制范围：沙县区青州镇前山村至溪坪村乡村公路改建硬化项目

01表

分项编号	工程或费用名称	单位	数量	金额（元）	技术经济指标	各项费用比例(%)	备注
1	第一部分 建筑安装工程费	公路公里	2.42	1821768.11	752796.74	86.69	建设项目路线总长度（主线长度）
102	**路基工程**	km	2.42	367324.16	151786.84	17.48	
LJ05	特殊路基处理	m	154	10856.21	70.49	0.52	
LJ0501	软土地区路基处理	m	154	10856.21	70.49	0.52	
LJ050102	垫层	m3	74.08	10856.21	146.55	0.52	
LJ06	排水工程	km	2.42	300841.67	124314.74	14.32	
LJ0601	边沟	m3/m	435.78 / 2420.99	300841.67	690.35 / 124.26	14.32	
LJ060101	现浇混凝土边沟	m3/m	435.78 / 2420.99	300841.67	690.35 / 124.26	14.32	
LJ07	路基防护与加固工程	km	2.42	55626.28	22986.06	2.65	
LJ0701	一般边坡防护与加固	km	2.4196	55626.28	22989.86	2.65	
LJ070107	挡墙	m3	84.7545	55626.28	656.32	2.65	
103	**路面工程**	m2	8473.18	1064906.59	125.68	50.68	
LM02	水泥混凝土路面	m2	8473.18	990055.9	116.85	47.11	
LM0201	路面垫层	m2	8473.18	114503.6	13.51	5.45	
LM020101	碎石垫层	m2	8473.18	114503.6	13.51	5.45	
LM0205	水泥混凝土面层	m2	8473.18	875552.29	103.33	41.67	
LM020501	水泥混凝土	m2	8473.18	852072.03	100.56	40.55	
LM020502	钢筋	t	3.8674	23480.26	6071.33	1.12	
LM05	错车道	m2/处	560 / 8	74850.7	133.66 / 9356.34	3.56	
LM0201	路面垫层	m2	560	7567.63	13.51	0.36	
LM020101	碎石垫层	m2	560	7567.63	13.51	0.36	
LM0205	水泥混凝土面层	m2	560	67283.07	120.15	3.20	
LM020501	水泥混凝土	m2	560	61587.13	109.98	2.93	
LM020502	钢筋	t	0.8	5695.94	7119.92	0.27	
104	**桥梁涵洞工程**	km	2.42	179961.41	74364.22	8.56	
10401	涵洞工程	m/道	36 / 6	179961.41	4998.93 / 29993.57	8.56	
HD01	管涵	m/道	36 / 6	179961.41	4998.93 / 29993.57	8.56	
HD01	圆管涵	m/道	36 / 6	179961.41	4998.93 / 29993.57	8.56	
106	**交叉工程**	处	4	27130.59	6782.65	1.29	
10601	平面交叉	处	4	27130.59	6782.65	1.29	
1060102	公路与等外公路平面交叉	处	4	27130.59	6782.65	1.29	
LM	路面工程	km	2.4196	27130.59	11212.84	1.29	
107	**交通工程及沿线设施**	公路公里	2.42	71589.61	29582.48	3.41	
JA01	护栏	m	1150	61586.81	53.55	2.93	
JA0105	钢护栏	m	1150	61586.81	53.55	2.93	
JA010501	波形钢板护栏	m	1150	61586.81	53.55	2.93	
JA03	标志牌	块	9	10002.8	1111.42	0.48	
JA0301	标志牌	块	9	10002.8	1111.42	0.48	
JA030101	单柱式铝合金标志牌	块	9	10002.8	1111.42	0.48	
110	**专项费用**	公路公里	2.42	110855.76	45808.16	5.28	

编制：　　复核：

表A.0.2-5 总预算表

建设项目名称：沙县区青州镇前山村至溪坪村乡村公路改建硬化项目

编制范围：沙县区青州镇前山村至溪坪村乡村公路改建硬化项目

01表

分项编号	工程或费用名称	单位	数量	金额（元）	技术经济指标	各项费用比例(%)	备注
11001	施工场地建设费	公路公里	2.4195	83933.07	34690.26	3.99	
11002	安全生产费	公路公里	2.4195	26922.68	11127.37	1.28	
2	第二部分 土地征用及拆迁补偿费	公路公里	2.42				
3	第三部分 工程建设其他费	公路公里	2.42	215362.08	88992.6	10.25	
301	建设项目管理费	公路公里	2.42	157578.26	65114.98	7.50	
30101	建设单位（业主）管理费	公路公里	2.42	81771.07	33789.7	3.89	
30102	建设项目信息化费	公路公里	2.42	10099.35	4173.29	0.48	
30103	工程监理费	公路公里	2.42	50496.75	20866.43	2.40	
30104	设计文件审查费	公路公里	2.42	1296.08	535.57	0.06	
30105	竣（交）工验收试验检测费	公路公里	2.42	13915	5750	0.66	
303	建设项目前期工作费	公路公里	2.42	50496.75	20866.43	2.40	
308	工程保险费	公路公里	2.42	7287.07	3011.19	0.35	
4	第四部分 预备费	公路公里	2.42	61113.91	25253.68	2.91	
401	基本预备费	元		61113.91		2.91	
402	价差预备费	元					
5	第一至四部分合计	公路公里	2.42	2098244.1	867043.02	99.85	
6	建设期贷款利息	公路公里	2.42				
7	工伤保险费			3147.37		0.15	
8	公路基本造价	公路公里	2.42	2101391.47	868343.58	100.00	

编制：　　复核：

表A.0.2-6 人工、主要材料、施工机械台班数量汇总表

建设项目名称：沙县区青州镇前山村至溪坪村乡村公路改建硬化项目

编制范围：沙县区青州镇前山村至溪坪村乡村公路改建硬化项目

02表

代号	规格名称	单位	单价(元)	总数量	分项统计										场外运输损耗	
					路基工程	路面工程	桥梁涵洞工程	交叉工程	交通工程及沿线设施					辅助生产	%	数量
1	人工	工日	49.2	0.227					0.227							
2	机械工	工日	49.2	0.053					0.053							
1001001	人工	工日	112	2395.187	898.995	969.617	375.666	27.824	123.084							
1051001	机械工	工日	112	245.59	17.69	188.288	28.82	5.302	5.491							
240	螺栓	kg	10.65	5.266					5.266							
862	汽油	kg	5.2	1.816					1.816							
2001001	HPB300钢筋	t	4398	1.944		0.688	1.226	0.001	0.029							
2001002	HRB400钢筋	t	4257	4.314		4.214		0.024	0.077							
2001021	8～12号铁丝（镀锌铁丝）	kg	7.3	23.909	17.799		6.11									
2001022	20～22号铁丝（镀锌铁丝）	kg	7.5	26.456		20.284	5.524	0.121	0.526							
2003004	型钢（工字钢,角钢）	t	4593	0.011		0.009			0.002							
2003005	钢板（Q235，δ＝5～40mm）	t	4442	0.135					0.135							
2003012	镀锌钢板（δ＝1mm，δ＝1.5mm，δ＝3mm）	t	5522	0.004					0.004							
2003015	钢管立柱	t	5451	2.996					2.996							
2003025	钢模板（各类定型大块钢模板）	t	4442	0.488			0.488									
2003026	组合钢模板	t	4442	1.272	1.269				0.003							
2009011	电焊条（结422(502、506、507)3.2/4.0/5.0）	kg	5.73	26.354		0.48			25.874							
2009013	螺栓（混合规格）	kg	7.35	11.292			11.292									
2009028	铁件（铁件）	kg	5	862.201	769.616		91.16		1.426							
2009029	镀锌铁件	kg	6.7	192.275					192.275							
2009030	铁钉（混合规格）	kg	8.5	31.536			31.536									
3001001	石油沥青	t	3867	2.335	0.567	0.9	0.844	0.025								
3003002	汽油（92号）	kg	8.04	103.28			58.274	0.521	44.485							
3003003	柴油（0号,－10号,－20号）	kg	7.14	3383.603	59.031	2677.401	577.356	62.266	7.548							
3005001	煤	t	561.95	0.186		0.181		0.005								
3005002	电	kW·h	1	9623.763	761.751	8127.208	253.058	227.726	254.019							
3005004	水	m3	2.72	1367.633	607.691	379.394	296.517	7.028	77.004							
4003001	原木（混合规格）	m3	908	0.398	0.339		0.059									
4003002	锯材（中板δ＝19～35mm,中方混合规格）	m3	1055	4.658		0.542	4.1	0.016								
5001013	PVC塑料管(Φ50mm)（Φ50mm）	m	3	15.256	15.256											
5001023	Φ300mm以内双壁波纹管	m	65.06	13.433				13.433								
5001031	塑料打孔波纹管(Φ100mm)	m	15.38	18.009	18.009											
5009012	油毛毡（400g,0.915m×21.95m）	m2	5	288.662			288.662									
5503005	中（粗）砂（混凝土、砂浆用堆方）	m3	130	1301.887	257.64	884.529	103.867	23.821	32.03							
5503007	砂砾（堆方）	m3	60	16.252			13.617	2.635								
5503012	石渣（堆方）	m3	38.83	5.213	5.213											
5505005	片石（码方）	m3	60	178.426	99.961		78.465									

编制：　　复核：

表A.0.2-6 人工、主要材料、施工机械台班数量汇总表

建设项目名称：沙县区青州镇前山村至溪坪村乡村公路改建硬化项目

编制范围：沙县区青州镇前山村至溪坪村乡村公路改建硬化项目

02表

代号	规格名称	单位	单价(元)	总数量	分项统计										场外运输损耗	
					路基工程	路面工程	桥梁涵洞工程	交叉工程	交通工程及沿线设施					辅助生产	%	数量
5505012	碎石（2cm）（最大粒径2cm堆方）	m3	90	1931.689	364.312	1455.787	72.384	39.205								
5505013	碎石（4cm）（最大粒径4cm堆方）	m3	90	88.718			33.779		54.939							
5505015	碎石（8cm）（最大粒径8cm堆方）	m3	90	60.515	60.515											
5505016	碎石（未筛分碎石统料堆方）	m3	70	1148.712	24.442	1124.27										
5509001	32.5级水泥	t	434	240.662	160.764		60.229		19.668							
5509002	42.5级水泥	t	416	734.25		714.994		19.255								
6007002	铝合金标志（包括板面、垫板及其他金属附件）	t	19142	0.046					0.046							
6007004	反光膜	m2	200	6.88					6.88							
7801001	其他材料费	元	1	4240.722	901.462	2408.423	781.15	70.707	78.98							
1372	4t以内载货汽车	台班	295.04	0.053					0.053							
8001002	功率75kW以内履带式推土机（TY100）	台班	879.16	0.002				0.002								
8001025	斗容量0.6m3履带式单斗挖掘机（WY60液压）	台班	832.65	1.989	0.165		1.732	0.092								
8001045	斗容量1.0m3轮胎式装载机（ZL20）	台班	576.23	0.546			0.546									
8001047	斗容量2.0m3轮胎式装载机（ZL40）	台班	963.4	0.069	0.069											
8001081	机械自身质量12～15t光轮压路机（3Y-12/15）	台班	580.81	1.447		1.445		0.002								
8001083	机械自身质量18～21t光轮压路机（3Y-18/21）	台班	740.89	3.704		3.704										
8001089	机械自身质量15t以内振动压路机（CA25PD）	台班	1067.63	0.007	0.007											
8003077	摊铺宽度2.5～4.5m轨道式水泥混凝土摊铺机（HTG4500含模轨400m）	台班	1343.79	3.804		3.704		0.1								
8003083	混凝土电动刻纹机（RQF180）	台班	276.2	67.171		65.22		1.952								
8003085	电动混凝土切缝机(含锯片摊销费用)（SLF）	台班	218.84	23.268		22.592		0.676								
8005002	出料容量250L以内强制式混凝土搅拌机（JD250）	台班	191.71	18.317	14.054		4.263									
8005004	出料容量500L以内强制式混凝土搅拌机（JW500,JS500）	台班	293.35	44.527		43.359		1.168								
8005010	出料容量400L以内灰浆搅拌机（UJ325）	台班	146.74	1.023			1.023									
8005028	容量3m3以内混凝土搅拌运输车（JCQ3）	台班	813.03	9.09			9.09									
8007001	装载质量2t以内载货汽车	台班	342.8	1.991					1.991							
8007004	装载质量5t以内载货汽车	台班	544.95	0.012				0.012								
8007005	装载质量6t以内载货汽车（CA141K,CA1091K）	台班	486.39	0.192					0.192							
8007015	装载质量10t以内自卸汽车（QD361）	台班	748.31	28.008		27.416		0.592								
8007043	容量10000L以内洒水汽车（YCJ5170GSSJN）	台班	1094.75	13.769		13.369		0.4								
8009025	提升质量5t以内汽车式起重机（QY5）	台班	642.23	2.434			2.264		0.17							
8009026	提升质量8t以内汽车式起重机（QY8）	台班	716.25	1.61	1.61											
8009030	提升质量25t以内汽车式起重机（QY25）	台班	1355.42	2.953			2.953									

编制：　　复核：

表A.0.2-6 人工、主要材料、施工机械台班数量汇总表

建设项目名称：沙县区青州镇前山村至溪坪村乡村公路改建硬化项目

编制范围：沙县区青州镇前山村至溪坪村乡村公路改建硬化项目

02表

代号	规格名称	单位	单价(元)	总数量	分项统计										场外运输损耗	
					路基工程	路面工程	桥梁涵洞工程	交叉工程	交通工程及沿线设施					辅助生产	%	数量
8015013	锯片直径500mm以内木工圆锯机（MJ-106）	台班	143.52	0.013				0.013								
8015028	容量32kV•A以内交流电弧焊机（BX1-330）	台班	202.79	3.039		0.072			2.967							
8099001	小型机具使用费	元	1	610.131	111.877	46.7	169.933	0.233	281.388							

编制：　　复核：

表A.0.2-7 建筑安装工程费计算表

建设项目名称：沙县区青州镇前山村至溪坪村乡村公路改建硬化项目

编制范围：沙县区青州镇前山村至溪坪村乡村公路改建硬化项目

03表

序号	分项编号	工程名称	单位	工程量	定额直接费(元)	定额设备购置费（元）	直接费（元）				设备购置费	措施费	企业管理费	规费	利润（元）	税金（元）	金额合计（元）	
							人工费	材料费	施工机械使用费	合计					费率（%）7.42%	税率（%）9.0%	合计	单价
1	2	3	4	5	6	7	8	9	10	11	12	13	14	15	16	17	18	19
1	102	路基工程	km	2.42	232499.09		100688.63	164399.31	4171.67	269259.61		5572.5	9405.34	34394.41	18362.79	30329.52	367324.16	151786.84
2	LJ05	特殊路基处理	m	154	8686.21		1496.17	6797.37	74.26	8367.81		132.41	280.13	504.36	675.13	896.38	10856.21	70.49
3	LJ0501	软土地区路基处理	m	154	8686.21		1496.17	6797.37	74.26	8367.81		132.41	280.13	504.36	675.13	896.38	10856.21	70.49
4	LJ050102	垫层	m3	74.08	8686.21		1496.17	6797.37	74.26	8367.81		132.41	280.13	504.36	675.13	896.38	10856.21	146.55
5	LJ06	排水工程	km	2.42	188481.67		84877.21	132910.5	2255.67	220043.38		4583.08	7609.7	28875.33	14890.04	24840.14	300841.67	124314.74
6	LJ0601	边沟	m3/m	435.78	188481.67		84877.21	132910.5	2255.67	220043.38		4583.08	7609.7	28875.33	14890.04	24840.14	300841.67	690.35
7	LJ060101	现浇混凝土边沟	m3/m	435.78	188481.67		84877.21	132910.5	2255.67	220043.38		4583.08	7609.7	28875.33	14890.04	24840.14	300841.67	690.35
8	LJ07	路基防护与加固工程	km	2.42	35331.21		14315.25	24691.44	1841.73	40848.42		857.01	1515.51	5014.72	2797.62	4592.99	55626.28	22986.06
9	LJ0701	一般边坡防护与加固	km	2.4196	35331.21		14315.25	24691.44	1841.73	40848.42		857.01	1515.51	5014.72	2797.62	4592.99	55626.28	22989.86
10	LJ070107	挡墙	m3	84.7545	35331.21		14315.25	24691.44	1841.73	40848.42		857.01	1515.51	5014.72	2797.62	4592.99	55626.28	656.32
11	103	路面工程	m2	8473.18	759378.58		108597.33	650900.45	79450.24	838948.02		12741.97	22856.57	43444.67	58987.3	87928.07	1064906.59	125.68
12	LM02	水泥混凝土路面	m2	8473.18	705943.85		101439.19	607853.8	70681.38	779974.37		11787.03	21296.46	40414.47	54835.83	81747.73	990055.9	116.85
13	LM0201	路面垫层	m2	8473.18	94897.8		11957.38	74096.78	3361.27	89415.43		1331.03	2770.07	4186.93	7345.72	9454.43	114503.6	13.51
14	LM020101	碎石垫层	m2	8473.18	94897.8		11957.38	74096.78	3361.27	89415.43		1331.03	2770.07	4186.93	7345.72	9454.43	114503.6	13.51
15	LM0205	水泥混凝土面层	m2	8473.18	611046.05		89481.81	533757.02	67320.11	690558.94		10456	18526.4	36227.54	47490.11	72293.31	875552.29	103.33
16	LM020501	水泥混凝土	m2	8473.18	596059.67		87402.69	516723.62	67282.21	671408.53		10364.42	18075.61	35531.03	46337.88	70354.57	852072.03	100.56
17	LM020502	钢筋	t	3.8674	14986.38		2079.11	17033.4	37.9	19150.41		91.58	450.79	696.5	1152.23	1938.74	23480.26	6071.34
18	LM05	错车道	m2/处	560	53434.72		7158.14	43046.65	8768.86	58973.65		954.94	1560.11	3030.2	4151.47	6180.33	74850.7	133.66
19	LM0201	路面垫层	m2	560	6271.87		790.27	4897.11	222.15	5909.53		87.97	183.08	276.72	485.48	624.85	7567.63	13.51
20	LM020101	碎石垫层	m2	560	6271.87		790.27	4897.11	222.15	5909.53		87.97	183.08	276.72	485.48	624.85	7567.63	13.51
21	LM0205	水泥混凝土面层	m2	560	47162.86		6367.87	38149.54	8546.71	53064.12		866.97	1377.03	2753.48	3665.99	5555.48	67283.07	120.15
22	LM020501	水泥混凝土	m2	560	43529.87		5776.51	34150.64	8523.31	48450.47		844.43	1267.75	2552.67	3386.64	5085.18	61587.13	109.98
23	LM020502	钢筋	t	0.8	3632.98		591.36	3998.9	23.4	4613.66		22.54	109.28	200.81	279.35	470.31	5695.94	7119.92
24	104	桥梁涵洞工程	km	2.42	118210.96		42074.93	73844.44	15741.16	131660.53		3235.36	5602.85	15176.42	9427.05	14859.2	179961.41	74364.22
25	10401	涵洞工程	m/道	36	118210.96		42074.93	73844.44	15741.16	131660.53		3235.36	5602.85	15176.42	9427.05	14859.2	179961.41	4998.93
26	HD01	管涵	m/道	36	118210.96		42074.93	73844.44	15741.16	131660.53		3235.36	5602.85	15176.42	9427.05	14859.2	179961.41	4998.93
27	HD01	圆管涵	m/道	36	118210.96		42074.93	73844.44	15741.16	131660.53		3235.36	5602.85	15176.42	9427.05	14859.2	179961.41	4998.93
28	106	交叉工程	处	4	18973.91		3116.79	15979.68	2133.06	21229.52		343.7	596.51	1243.08	1477.63	2240.14	27130.59	6782.65
29	10601	平面交叉	处	4	18973.91		3116.79	15979.68	2133.06	21229.52		343.7	596.51	1243.08	1477.63	2240.14	27130.59	6782.65
30	1060102	公路与等外公路平面交叉	处	4	18973.91		3116.79	15979.68	2133.06	21229.52		343.7	596.51	1243.08	1477.63	2240.14	27130.59	6782.65
31	LM	路面工程	km	2.4196	18973.91		3116.79	15979.68	2133.06	21229.52		343.7	596.51	1243.08	1477.63	2240.14	27130.59	11212.68
32	LM02	水泥混凝土路面	m2	270.3	17412.31		2613.3	14948.81	2045.23	19607.33		307.24	527.77	1066.34	1353.95	2057.64	24920.27	92.19
33	LM0205	水泥混凝土面层	m2	270.3	17412.31		2613.3	14948.81	2045.23	19607.33		307.24	527.77	1066.34	1353.95	2057.64	24920.27	92.19
34	LM020501	水泥混凝土	m2	270.3	17320.08		2600.5	14843.99	2044.99	19489.48		306.68	525	1062.05	1346.86	2045.71	24775.77	91.66
35	LM020502	钢筋	t	0.0238	92.23		12.8	104.82	0.23	117.85		0.56	2.77	4.29	7.09	11.93	144.5	6071.3
36	LM05	路面排水	km		1561.6		503.5	1030.86	87.83	1622.19		36.46	68.74	176.75	123.68	182.5	2210.32	

编制：　　复核：

表A.0.2-7 建筑安装工程费计算表

建设项目名称：沙县区青州镇前山村至溪坪村乡村公路改建硬化项目

编制范围：沙县区青州镇前山村至溪坪村乡村公路改建硬化项目

03表

序号	分项编号	工程名称	单位	工程量	定额直接费(元)	定额设备购置费（元）	直接费（元）				设备购置费	措施费	企业管理费	规费	利润（元）	税金（元）	金额合计（元）	
							人工费	材料费	施工机械使用费	合计					费率（%）7.42%	税率（%）9.0%	合计	单价
1	2	3	4	5	6	7	8	9	10	11	12	13	14	15	16	17	18	19
37	LM0504	排水管	m	13.3	1561.6		503.5	1030.86	87.83	1622.19		36.46	68.74	176.75	123.68	182.5	2210.32	166.19
38	LM050402	横向排水管	m/道	13.3	1561.6		503.5	1030.86	87.83	1622.19		36.46	68.74	176.75	123.68	182.5	2210.32	166.19
39	107	交通工程及沿线设施	公路公里	2.42	48176.52		13796.6	39103.94	1783.88	54684.41		694.16	1717.6	4828.72	3753.65	5911.07	71589.61	29582.48
40	JA01	护栏	m	1150	41226.65		12672.28	32461.07	1578.46	46711.8		639.06	1501.11	4431.87	3217.82	5085.15	61586.81	53.55
41	JA0105	钢护栏	m	1150	41226.65		12672.28	32461.07	1578.46	46711.8		639.06	1501.11	4431.87	3217.82	5085.15	61586.81	53.55
42	JA010501	波形钢板护栏	m	1150	41226.65		12672.28	32461.07	1578.46	46711.8		639.06	1501.11	4431.87	3217.82	5085.15	61586.81	53.55
43	JA03	标志牌	块	9	6949.87		1124.32	6642.87	205.42	7972.62		55.09	216.49	396.85	535.83	825.92	10002.8	1111.42
44	JA0301	标志牌	块	9	6949.87		1124.32	6642.87	205.42	7972.62		55.09	216.49	396.85	535.83	825.92	10002.8	1111.42
45	JA030101	单柱式铝合金标志牌	块	9	6949.87		1124.32	6642.87	205.42	7972.62		55.09	216.49	396.85	535.83	825.92	10002.8	1111.42
46	110	专项费用	公路公里	2.42						110855.76							110855.76	45808.16
47	11001	施工场地建设费	公路公里	2.4195						83933.07							83933.07	34690.26
48	11002	安全生产费	公路公里	2.4195						26922.68							26922.68	11127.37
合计				0.229	1177239.05		268274.29	944227.81	103280	1426637.85		22587.69	40178.87	99087.3	92008.41	141267.99	1821768.11	7955319.26

编制：　　复核：

表A.0.2-8 综合费率计算表

建设项目名称：沙县区青州镇前山村至溪坪村乡村公路改建硬化项目

编制范围：沙县区青州镇前山村至溪坪村乡村公路改建硬化项目

04表

序号	工程类别	措施费（%）											企业管理费（%）						规费（%）					
		冬季施工增加费	雨季施工增加费	夜间施工增加费	高原地区施工增加费	风沙地区施工增加费	沿海地区施工增加费	行车干扰施工增加费	施工辅助费	工地转移费	综合费率		基本费用	主副食运费补贴	职工探亲路费	职工取暖补贴	财务费用	综合费率	养老保险费	失业保险费	医疗保险费	工伤保险费	住房公积金	综合费率
											Ⅰ	Ⅱ												
1	2	3	4	5	6	7	8	9	10	11	12	13	14	15	16	17	18	19	20	21	22	23	24	25
01	土方		1.289					2.343	0.521	0.224	3.856	0.521	2.747	0.131			0.271	3.149	16	0.5	8.5		8.5	33.5
02	石方		1.194					1.881	0.47	0.176	3.251	0.47	2.792	0.117			0.259	3.168	16	0.5	8.5		8.5	33.5
03	运输		1.314					2.23	0.154	0.157	3.701	0.154	1.374	0.13			0.264	1.768	16	0.5	8.5		8.5	33.5
04	路面	0.073	1.267					2.098	0.818	0.321	3.759	0.818	2.427	0.088			0.404	2.919	16	0.5	8.5		8.5	33.5
05	隧道								1.195	0.257	0.257	1.195	3.569	0.104			0.513	4.186	16	0.5	8.5		8.5	33.5
06	构造物Ⅰ	0.115	0.884					1.386	1.201	0.262	2.647	1.201	3.587	0.12			0.466	4.173	16	0.5	8.5		8.5	33.5
06-1	构造物Ⅰ(绿化)		0.884					1.386	1.201	0.262	2.532	1.201	3.587	0.12			0.466	4.173	16	0.5	8.5		8.5	33.5
07	构造物Ⅱ	0.165	1.059					1.516	1.537	0.333	3.073	1.537	4.726	0.14			0.545	5.411	16	0.5	8.5		8.5	33.5
08	构造物Ⅲ(一般)	0.292	1.996					1.417	2.729	0.622	4.327	2.729	5.976	0.248			1.094	7.318	16	0.5	8.5		8.5	33.5
08-1	构造物Ⅲ(室内)	0.292						1.417	2.729	0.622	2.331	2.729	5.976	0.248			1.094	7.318	16	0.5	8.5		8.5	33.5
08-2	构造物Ⅲ(桥梁)	0.292	1.996					1.417	2.729	0.622	4.327	2.729	5.976	0.248			1.094	7.318	16	0.5	8.5		8.5	33.5
08-3	构造物Ⅲ(设备安装)	0.292						1.417	2.729	0.622	2.331	2.729	5.976	0.248			1.094	7.318	16	0.5	8.5		8.5	33.5
09	技术复杂大桥	0.17	1.233						1.677	0.389	1.792	1.677	4.143	0.115			0.637	4.895	16	0.5	8.5		8.5	33.5
10	钢材及钢结构(一般)								0.564	0.351	0.351	0.564	2.242	0.113			0.653	3.008	16	0.5	8.5		8.5	33.5
10-1	钢材及钢结构(桥梁)								0.564	0.351	0.351	0.564	2.242	0.113			0.653	3.008	16	0.5	8.5		8.5	33.5
10-2	钢材及钢结构(金属标志牌等)								0.564	0.351	0.351	0.564	2.242	0.113			0.653	3.008	16	0.5	8.5		8.5	33.5

编制：　　复核：

表A.0.2-9 综合费计算表

建设项目名称：沙县区青州镇前山村至溪坪村乡村公路改建硬化项目

编制范围：沙县区青州镇前山村至溪坪村乡村公路改建硬化项目

04-1表

序号	工程名称	措施费											企业管理费						规费					
		冬季施工增加费	雨季施工增加费	夜间施工增加费	高原地区施工增加费	风沙地区施工增加费	沿海地区施工增加费	行车干扰施工增加费	施工辅助费	工地转移费	综合费用		基本费用	主副食运费补贴	职工探亲路费	职工取暖补贴	财务费用	综合费用	养老保险费	失业保险费	医疗保险费	工伤保险费	住房公积金	综合费用
											Ⅰ	Ⅱ												
1	2	3	4	5	6	7	8	9	10	11	12	13	14	15	16	17	18	19	20	21	22	23	24	25
1	垫层	1.21	17.92					29.47	79.17	4.64	53.24	79.17	235.4	8.32			36.41	280.13	240.89	7.53	127.97		127.97	504.36
2	现浇混凝土边沟	66.32	831.6					1384.24	2093.9	207.02	2489.18	2093.9	6551.13	228.92			829.64	7609.7	13791.2	430.98	7326.58		7326.58	28875.33
3	挡墙	19.36	141.86					217.62	435.49	42.68	421.52	435.49	1305.18	43.06			167.27	1515.51	2395.00	74.85	1272.30		1272.30	5014.72
4	碎石垫层	10.77	186.99					309.63	776.26	47.37	554.77	776.26	2303.17	83.51			383.39	2770.07	1999.72	62.49	1062.36		1062.36	4186.92
5	水泥混凝土	128.77	1820.09					2940.65	5019.07	455.85	5345.36	5019.07	15091.98	548.98			2434.65	18075.61	16970.05	530.31	9015.34		9015.34	35531.03
6	钢筋								84.52	7.06	7.06	84.52	336	16.94			97.86	450.79	332.66	10.4	176.73		176.73	696.5
7	碎石垫层	0.71	12.36					20.46	51.3	3.13	36.67	51.3	152.22	5.52			25.34	183.08	132.16	4.13	70.21		70.21	276.72
8	水泥混凝土	8.51	174.64					286.58	338.08	36.62	506.35	338.08	1054.27	41.66			171.83	1267.75	1219.10	38.1	647.69		647.69	2552.67
9	钢筋								20.49	2.05	2.05	20.49	81.45	4.11			23.72	109.28	95.91	3	50.95		50.95	200.81
10	圆管涵	71.56	576.72					867.77	1556.51	162.82	1678.86	1556.51	4843.2	156.89			602.75	5602.85	7248.44	226.51	3850.74		3850.74	15176.42
11	水泥混凝土	3.84	54.76					88.57	145.79	13.72	160.89	145.79	438.32	15.94			70.74	525	507.25	15.85	269.48		269.48	1062.05
12	钢筋								0.52	0.04	0.04	0.52	2.07	0.1			0.6	2.77	2.05	0.06	1.09		1.09	4.29
13	横向排水管	0.86	5.74					8.41	19.67	1.78	16.79	19.67	59.3	1.92			7.53	68.74	84.42	2.64	44.85		44.85	176.75
14	波形钢板护栏	10.79	83.29					130.68	375.14	39.17	263.93	375.14	1225.92	48.17			227.02	1501.11	2116.71	66.15	1124.51		1124.51	4431.87
15	单柱式铝合金标志牌	0.51	3.28					4.69	42.21	4.41	12.89	42.21	163.5	7.94			45.05	216.49	189.54	5.92	100.7		100.7	396.85
16	合计：	323.21	3909.24					6288.75	11038.13	1028.36	11549.56	11038.13	33843.11	1211.97			5123.78	40178.87	47325.28	1478.91	25141.56		25141.56	99087.3

编制：　　复核：

表A.0.2-11 专项费用计算表

建设项目名称：沙县区青州镇前山村至溪坪村乡村公路改建硬化项目

编制范围：沙县区青州镇前山村至溪坪村乡村公路改建硬化项目

06表

序号	工程或费用名称	说明及计算式	金额(元)	备注
11001	施工场地建设费	{部颁2018施工场地建设费}	83933.07	83933
11002	安全生产费	{A}*1.5%	26922.68	26923

编制：

复核：

表A.0.2-13 工程建设其他费计算表

建设项目名称：沙县区青州镇前山村至溪坪村乡村公路改建硬化项目

编制范围：沙县区青州镇前山村至溪坪村乡村公路改建硬化项目

08表

序号	费用名称及项目	说明及计算式	金额(元)	备注
3	第三部分 工程建设其他费		215362.08	
301	建设项目管理费		157578.26	
30101	建设单位（业主）管理费	{部颁2018建设单位（业主）管理费}	81771.07	0+(1683225.07-0)*0.04858*1.0
30102	建设项目信息化费	{部颁2018建设项目信息化费}	10099.35	0+(1683225.07-0)*0.006*1.0
30103	工程监理费	{部颁2018工程监理费}	50496.75	0+(1683225.07-0)*0.03*1.0
30104	设计文件审查费	{部颁2018设计文件审查费}	1296.08	0+(1683225.07-0)*0.00077*1.0
30105	竣（交）工验收试验检测费	2.42(公路公里) * 5750	13915	
303	建设项目前期工作费	{部颁2018建设项目前期工作费}	50496.75	0+(1683225.07-0)*0.03*1.0
308	工程保险费	(建安工程费-设备费)*0.4%	7287.07	(1821768.11-0)*0.4%
4	第四部分 预备费		61113.91	
401	基本预备费	(建安工程费+第二部分 土地征用及拆迁补偿费+第三部分 工程建设其他费)*3%	61113.91	(1821768.11+0+215362.08)*3%

编制：

复核：

表A.0.2-14 人工、材料、施工机械台班单价汇总表

建设项目名称：沙县区青州镇前山村至溪坪村乡村公路改建硬化项目

编制范围：沙县区青州镇前山村至溪坪村乡村公路改建硬化项目

09表

序号	名称	单位	代号	预算单价(元)	备注
1	人工	工日	1	49.2	
2	机械工	工日	2	49.2	
3	人工	工日	1001001	112	
4	机械工	工日	1051001	112	
5	螺栓	kg	240	10.65	
6	汽油	kg	862	5.2	
7	HPB300钢筋	t	2001001	4398	
8	HRB400钢筋	t	2001002	4257	
9	8～12号铁丝镀锌铁丝	kg	2001021	7.3	
10	20～22号铁丝镀锌铁丝	kg	2001022	7.5	
11	型钢工字钢,角钢	t	2003004	4593	
12	钢板Q235，δ＝5～40mm	t	2003005	4442	
13	镀锌钢板δ＝1mm，δ＝1.5mm，δ＝3mm	t	2003012	5522	
14	钢管立柱	t	2003015	5451	
15	钢模板各类定型大块钢模板	t	2003025	4442	
16	组合钢模板	t	2003026	4442	
17	电焊条结422(502、506、507)3.2/4.0/5.0	kg	2009011	5.73	
18	螺栓混合规格	kg	2009013	7.35	
19	铁件铁件	kg	2009028	5	
20	镀锌铁件	kg	2009029	6.7	
21	铁钉混合规格	kg	2009030	8.5	
22	石油沥青	t	3001001	3867	
23	汽油92号	kg	3003002	8.04	
24	柴油0号,－10号,－20号	kg	3003003	7.14	
25	煤	t	3005001	561.95	
26	电	kW·h	3005002	1	
27	水	m3	3005004	2.72	
28	原木混合规格	m3	4003001	908	
29	锯材中板δ＝19～35mm,中方混合规格	m3	4003002	1055	
30	PVC塑料管(Φ50mm)Φ50mm	m	5001013	3	

序号	名称	单位	代号	预算单价(元)	备注
31	Φ300mm以内双壁波纹管	m	5001023	65.06	
32	塑料打孔波纹管(Φ100mm)	m	5001031	15.38	
33	油毛毡400g,0.915m×21.95m	m2	5009012	5	
34	中（粗）砂混凝土、砂浆用堆方	m3	5503005	130	
35	砂砾堆方	m3	5503007	60	
36	石渣堆方	m3	5503012	38.83	
37	片石码方	m3	5505005	60	
38	碎石（2cm）最大粒径2cm堆方	m3	5505012	90	
39	碎石（4cm）最大粒径4cm堆方	m3	5505013	90	
40	碎石（8cm）最大粒径8cm堆方	m3	5505015	90	
41	碎石未筛分碎石统料堆方	m3	5505016	70	
42	32.5级水泥	t	5509001	434	
43	42.5级水泥	t	5509002	416	
44	铝合金标志包括板面、垫板及其他金属附件	t	6007002	19142	
45	反光膜	m2	6007004	200	
46	其他材料费	元	7801001	1	
47	4t以内载货汽车	台班	1372	295.04	
48	功率75kW以内履带式推土机TY100	台班	8001002	879.16	
49	斗容量0.6m3履带式单斗挖掘机WY60液压	台班	8001025	832.65	
50	斗容量1.0m3轮胎式装载机ZL20	台班	8001045	576.23	
51	斗容量2.0m3轮胎式装载机ZL40	台班	8001047	963.4	
52	机械自身质量12～15t光轮压路机3Y-12/15	台班	8001081	580.81	
53	机械自身质量18～21t光轮压路机3Y-18/21	台班	8001083	740.89	
54	机械自身质量15t以内振动压路机CA25PD	台班	8001089	1067.63	
55	摊铺宽度2.5～4.5m轨道式水泥混凝土摊铺机HTG4500含模轨400m	台班	8003077	1343.79	
56	混凝土电动刻纹机RQF180	台班	8003083	276.2	
57	电动混凝土切缝机(含锯片摊销费用)SLF	台班	8003085	218.84	
58	出料容量250L以内强制式混凝土搅拌机JD250	台班	8005002	191.71	
59	出料容量500L以内强制式混凝土搅拌机JW500,JS500	台班	8005004	293.35	
60	出料容量400L以内灰浆搅拌机UJ325	台班	8005010	146.74	

编制：　　复核：

表A.0.2-14 人工、材料、施工机械台班单价汇总表

建设项目名称：沙县区青州镇前山村至溪坪村乡村公路改建硬化项目

编制范围：沙县区青州镇前山村至溪坪村乡村公路改建硬化项目

09表

序号	名称	单位	代号	预算单价（元）	备注
61	容量3m3以内混凝土搅拌运输车JCQ3	台班	8005028	813.03	
62	装载质量2t以内载货汽车	台班	8007001	342.8	
63	装载质量5t以内载货汽车	台班	8007004	544.95	
64	装载质量6t以内载货汽车 CA141K CA1091K	台班	8007005	486.39	
65	装载质量10t以内自卸汽车QD361	台班	8007015	748.31	
66	容量10000L以内洒水汽车YGJ5170GSSJN	台班	8007043	1094.75	
67	提升质量5t以内汽车式起重机QY5	台班	8009025	642.23	
68	提升质量8t以内汽车式起重机QY8	台班	8009026	716.25	
69	提升质量25t以内汽车式起重机QY25	台班	8009030	1355.42	
70	锯片直径500mm以内木工圆锯机MJ-106	台班	8015013	143.52	
71	容量32kV·A以内交流电弧焊机BX1-330	台班	8015028	202.79	
72	小型机具使用费	元	8099001	1	
73	定额基价	元	1999	1	

编制：

复核：

表A.0.3-1 分项工程预算计算数据表

建设项目名称：沙县区青州镇前山村至溪坪村乡村公路改建硬化项目

编制范围：沙县区青州镇前山村至溪坪村乡村公路改建硬化项目　　标准定额库版本号：　　校验码：　　　　21-1表

分项编号/定额代号/工料机代号	项目、定额或工料机的名称	单位		数量		输入单价	输入金额	分项组价类型或定额子目取费类别	定额调整情况或分项算式
1	第一部分建筑安装工程费	公路公里		2.42		752796.74	1821768.11		
102	路基工程	km		2.42		151786.84	367324.16		
LJ05	特殊路基处理	m		154		70.49	10856.21		
LJ0501	软土地区路基处理	m		154		70.49	10856.21		
LJ050102	垫层	m3		74.08		146.55	10856.21		
1-2-11-1	人工抛填片石挤淤	1000m3设计抛石量		0.074		112097.24	8295.2	04.路面	
1-3-2-3	回填碎石(路基、中央分隔带盲沟)	100m3		0.2222		11525.73	2561.02	06.构造物Ⅰ	
LJ06	排水工程	km		2.42		124314.74	300841.67		
LJ0601	边沟	m3	m	435.78	2420.99	690.35	300841.67		
LJ060101	现浇混凝土边沟	m3	m	435.78	2420.99	690.35	300841.67		
1-3-4-5	现浇混凝土边沟、排水沟	10m3实体		43.578		5928.22	258340.04	06.构造物Ⅰ	
4-1-1-1	人工挖基坑土方(深3m以内干处)	1000m3		0.8716		48762.77	42499.68	01.土方	
LJ07	路基防护与加固工程	km		2.42		22986.06	55626.28		
LJ0701	一般边坡防护与加固	km		2.4196		22989.86	55626.28		
LJ070107	挡墙	m3		84.7545		656.32	55626.28		
1-4-19-1	现浇片石混凝土挡土墙	10m3		8.4755		5834.4	49449.45	06.构造物Ⅰ	
4-1-3-2	斗容量0.6m3以内挖掘机挖基坑≤1500m3土方	1000m3		0.0509		24327.68	1238.28	07.构造物Ⅱ	
4-11-2-1	锥坡填土	10m3实体		5.647		791.38	4468.94	07.构造物Ⅱ	
1-3-2-2	PVC管安装(路基、中央分隔带盲沟)	100m		0.1699		2763.97	469.6	06.构造物Ⅰ	
103	路面工程	m2		8473.18		125.68	1064906.55		
LM02	水泥混凝土路面	m2		8473.18		116.85	990055.92		
LM0201	路面垫层	m2		8473.18		13.51	114503.59		
LM020101	碎石垫层	m2		8473.18		13.51	114503.59		
2-1-1-5换	路面垫层人工铺碎石(压实厚度10cm)	1000m2		8.4732		13513.62	114503.33	04.路面	实际厚度(cm): 10cm;
LM0205	水泥混凝土面层	m2		8473.18		103.33	875552.33		
LM020501	水泥混凝土	m2		8473.18		100.56	852072.05		
2-2-17-3换	摊铺机铺筑混凝土路面厚度20cm(轨道式)	1000m2路面		8.4732		91434.18	774738.23	04.路面	普C30-32.5-4 换 普C30-42.5-2; 实际厚度(cm): 20cm;
2-2-19-5换	10t以内自卸汽车运输水泥混凝土3km	1000m3路面实体		1.6946		11770.15	19946.13	03.运输	实际运距(km): 3km;
4-11-11-3	容量500L以内混凝土搅拌机拌和	10m3		169.4636		338.63	57386.27	07.构造物Ⅱ	
LM020502	钢筋	t		3.8674		6071.33	23480.26		
2-2-17-15	水泥混凝土路面钢筋	1t		3.8674		6071.33	23480.2	10.钢材及钢结构(一般)	
LM05	错车道	m2	处	560	8	133.66	74850.7		
LM0201	路面垫层	m2		560		13.51	7567.63		
LM020101	碎石垫层	m2		560		13.51	7567.63		
2-1-1-5换	路面垫层人工铺碎石(压实厚度10cm)	1000m2		0.56		13513.62	7567.63	04.路面	实际厚度(cm): 10cm;
LM0205	水泥混凝土面层	m2		560		120.15	67283.07		
LM020501	水泥混凝土	m2		560		109.98	61587.14		

编制：　　复核：

表A.0.3-1 分项工程预算计算数据表

建设项目名称：沙县区青州镇前山村至溪坪村乡村公路改建硬化项目

编制范围：沙县区青州镇前山村至溪坪村乡村公路改建硬化项目　　标准定额库版本号：　　校验码：　　　　21-1表

分项编号/定额代号/工料机代号	项目、定额或工料机的名称	单位		数量		输入单价	输入金额	分项组价类型或定额子目取费类别	定额调整情况或分项算式
2-2-17-3换	摊铺机铺筑混凝土路面厚度20cm(轨道式)	1000m2路面		0.56		91434.17	51203.14	04.路面	普C30-32.5-4 换 普C30-42.5-2;实际厚度(cm): 20cm;
2-2-19-5换	10t以内自卸汽车运输水泥混凝土3km	1000m3路面实体		0.56		11770.16	6591.29	03.运输	实际运距(km): 3km;
4-11-11-3	容量500L以内混凝土搅拌机拌和	10m3		11.2		338.63	3792.71	07.构造物Ⅱ	
LM020502	钢筋	t		0.8		7119.92	5695.94		
2-2-17-13换	人工及轨道式摊铺机铺筑路面拉杆	1t		0.284		6999.41	1987.83	10.钢材及钢结构(一般)	钢筋抽换：[2001002] 换 [2001001] ;[2001001] 换
2-2-17-13换	人工及轨道式摊铺机铺筑路面传力杆	1t		0.516		7186.25	3708.1	10.钢材及钢结构(一般)	钢筋抽换：[2001002] 换 [2001001] ;
104	桥梁涵洞工程	km		2.42		74364.22	179961.41		
10401	涵洞工程	m	道	36	6	4998.93	179961.41		
HD01	管涵	m	道	36	6	4998.93	179961.41		
HD01	圆管涵	m	道	36	6	4998.93	179961.41		
4-7-4-1	预制圆管涵管径1.0m以内混凝土	10m3实体		1.188		12950.41	15385.09	06.构造物Ⅰ	
4-7-5-3	起重机安装圆管涵管径1.0m以内	10m3实体		1.188		2112.89	2510.11	06.构造物Ⅰ	
4-7-4-3	预制圆管涵钢筋	1t		1.1957		6437.82	7697.64	10.钢材及钢结构(一般)	
4-11-5-1	涵管基础垫层填砂砾(砂)	10m3实体		1.068		1445.79	1544.11	06.构造物Ⅰ	
4-7-5-5换	现浇圆管涵管座混凝土	10m3实体		1.971		4902.69	9663.2	06.构造物Ⅰ	普C15-32.5-4 换 普C20-32.5-4;
4-6-12-3	混凝土帽石	10m3实体		1.971		11654.65	22971.32	07.构造物Ⅱ	
1-3-3-3	浆砌片石急流槽	10m3实体		6.823		3120.81	21293.29	06.构造物Ⅰ	
4-6-1-1换	轻型墩台混凝土基础(跨径4m以内)	10m3实体		8.686		6392.26	55523.17	07.构造物Ⅱ	普C15-32.5-8 换 泵C25-32.5-2;
4-11-1-1	沥青麻絮沉降缝	10m2		5.845		207.63	1213.57	07.构造物Ⅱ	
4-11-4-5	涂沥青(防水层)	10m2		1.343		305.35	410.08	07.构造物Ⅱ	
4-11-4-4	沥青油毡(防水层)	10m2		13.121		533.92	7005.5	07.构造物Ⅱ	
4-1-3-2	斗容量0.6m3以内挖掘机挖基坑≤1500m3土方	1000m3		0.5328		24327.72	12961.08	07.构造物Ⅱ	
4-11-11-22	运输能力3m3以内搅拌运输车运混凝土第一个1km	100m3		5.1649		1843.28	9520.34	03.运输	
4-11-2-1	锥坡填土	10m3实体		9.002		791.38	7124.04	07.构造物Ⅱ	
4-11-11-1	容量250L以内混凝土搅拌机拌和	10m3		10.657		482.13	5138.07	07.构造物Ⅱ	
106	交叉工程	处		4		6782.65	27130.59		
10601	平面交叉	处		4		6782.65	27130.59		
1060102	公路与等外公路平面交叉	处		4		6782.65	27130.59		
LM	路面工程	km		2.4196		11212.84	27130.59		
LM02	水泥混凝土路面	m2		270.3		92.19	24920.27		
LM0205	水泥混凝土面层	m2		270.3		92.19	24920.27		
LM020501	水泥混凝土	m2		270.3		91.66	24775.77		
2-2-17-3换	摊铺机铺筑混凝土路面厚度18cm(轨道式)	1000m2路面		0.2703		83444.21	22554.97	04.路面	实际厚度(cm): 18cm;普C30-32.5-4 换 普C30-42.5-2;
2-2-19-5换	10t以内自卸汽车运输水泥混凝土3km	1000m3路面实体		0.0487		11770.16	572.67	03.运输	实际运距(km): 3km;
4-11-11-3	容量500L以内混凝土搅拌机拌和	10m3		4.8654		338.64	1647.6	07.构造物Ⅱ	
LM020502	钢筋	t		0.0238		6071.3	144.5		

编制：　　复核：

表A.0.3-1 分项工程预算计算数据表

建设项目名称：沙县区青州镇前山村至溪坪村乡村公路改建硬化项目

编制范围：沙县区青州镇前山村至溪坪村乡村公路改建硬化项目　　标准定额库版本号：　　校验码：　　　　21-1表

分项编号/定额代号/工料机代号	项目、定额或工料机的名称	单位		数量		输入单价	输入金额	分项组价类型或定额子目取费类别	定额调整情况或分项算式
2-2-17-15	水泥混凝土路面钢筋	1t		0.0238		6071.3	144.5	10.钢材及钢结构(一般)	
LM05	路面排水	km							
LM0504	排水管	m		13.3		166.19	2210.32		
LM050402	横向排水管	m	道	13.3	2	166.19	2210.32		
1-3-5-19	安装双壁波纹管(φ300mm以内)	100m		0.133		9966.07	1325.49	06.构造物Ⅰ	
4-1-3-2	斗容量0.6m3以内挖掘机挖基坑≤1500m3土方	1000m3		0.0285		24327.75	692.37	07.构造物Ⅱ	
1-2-12-2	砂砾地基垫层	1000m3		0.0021		91185.71	194.23	04.路面	
107	交通工程及沿线设施	公路公里		2.42		29582.48	71589.61		
JA01	护栏	m		1150		53.55	61586.81		
JA0105	钢护栏	m		1150		53.55	61586.81		
JA010501	波形钢板护栏	m		1150		53.55	61586.81		
5-1-2-3换	波形钢板护栏立柱钢管柱打入	1t		5.3822		4695.53	25272.45	10-2.钢材及钢结构(金属标志牌等)	[2003015] 量 0.505;
5-1-7-3	栏式轮廓标	100块		0.44		636.64	280.12	06.构造物Ⅰ	
5-1-2-1换	波形钢板护栏基础混凝土	10m3实体		5.985		6002.94	35927.57	06.构造物Ⅰ	普C20-32.5-8 换 普C25-32.5-4; 普C25-32.5-4 换 普C20-32.5-4;
借[闽养预]2-5-1-5换	双面波形钢板安装4m板	100m		0.1513		705.96	106.83	01.土方	[249] 量 0.0;
JA03	标志牌	块		9		1111.42	10002.8		
JA0301	标志牌	块		9		1111.42	10002.8		
JA030101	单柱式铝合金标志牌	块		9		1111.42	10002.8		
4-1-1-1	人工挖基坑土方(深3m以内干处)	1000m3		0.0108		49599.54	535.68	07.构造物Ⅱ	
5-1-4-1	标志牌基础混凝土	10m3		0.432		5890	2544.48	10-2.钢材及钢结构(金属标志牌等)	
5-1-4-2	标志牌基础HPB300钢筋	1t		0.0284		6912.71	195.98	10-2.钢材及钢结构(金属标志牌等)	
5-1-4-2换	标志牌基础HRB400钢筋	1t		0.0749		6744.45	505.02	10-2.钢材及钢结构(金属标志牌等)	钢筋抽换：[2001001] 换 [2001002] ;
5-1-4-3	单柱式铝合金标志立柱	10t		0.044		77784.14	3419.78	10-2.钢材及钢结构(金属标志牌等)	
5-1-4-4	单柱式铝合金标志面板	10t		0.0065		430563.69	2816.21	10-2.钢材及钢结构(金属标志牌等)	
110	专项费用	公路公里		2.42		45808.16	110855.75		
11001	施工场地建设费	公路公里		2.4195		34690.26	83933.07		
11002	安全生产费	公路公里		2.4195		11127.37	26922.68		
2	第二部分土地征用及拆迁补偿费	公路公里		2.42					
3	第三部分工程建设其他费	公路公里		2.42		88992.6	215362.08		
301	建设项目管理费	公路公里		2.42		65114.98	157578.26		
30101	建设单位（业主）管理费	公路公里		2.42		33789.7	81771.07		
30102	建设项目信息化费	公路公里		2.42		4173.29	10099.35		
30103	工程监理费	公路公里		2.42		20866.43	50496.75		
30104	设计文件审查费	公路公里		2.42		535.57	1296.08		
30105	竣（交）工验收试验检测费	公路公里		2.42		5750	13915		
303	建设项目前期工作费	公路公里		2.42		20866.43	50496.75		

编制：　　复核：

表A.0.3-1 分项工程预算计算数据表

建设项目名称：沙县区青州镇前山村至溪坪村乡村公路改建硬化项目

编制范围：沙县区青州镇前山村至溪坪村乡村公路改建硬化项目　　标准定额库版本号：　　校验码：　　　　21-1表

分项编号/定额代号/工料机代号	项目、定额或工料机的名称	单位		数量		输入单价	输入金额	分项组价类型或定额子目取费类别	定额调整情况或分项算式
308	工程保险费	公路公里		2.42		3011.19	7287.07		
4	第四部分预备费	公路公里		2.42		25253.68	61113.91		
401	基本预备费	元							
402	价差预备费	元							
5	第一至四部分合计	公路公里		2.42		867043.02	2098244.1		
6	建设期贷款利息	公路公里		2.42					
7	工伤保险费								
8	公路基本造价	公路公里		2.42		868343.58	2101391.47		

编制：　　复核：

表A.0.3-2 分项工程预算表

编制范围：沙县区青州镇前山村至溪坪村乡村公路改建硬化项目

分项编号：LJ050102　　工程名称：垫层　　单位：m3　　数量：74.08　　单价：　146.55　　第 1 页 共 21 页　　21-2表

代号	工程项目			抛石挤淤			路基、中央分隔带盲沟									合计	
	工程细目			人工抛填片石挤淤			回填碎石(路基、中央分隔带盲沟)										
	定额单位			1000m3设计抛石量			100m3										
	工程数量			0.074			0.2222										
	定额表号			1～2～11～1			1～3～2～3										
	工、料、机名称		单位	单价(元)	定额	数量	金额(元)	定额	数量	金额(元)	定额	数量	金额(元)	定额	数量	金额(元)	数量	金额(元)
1001001	人工		工日	112	155	11.47	1284.64	8.5	1.89	211.53							13.36	1496.17
5503012	石渣堆方		m3	38.83	70.45	5.21	202.43										5.21	202.43
5505005	片石码方		m3	60	1100	81.4	4884										81.4	4884
5505016	碎石未筛分碎石统料堆方		m3	70				110	24.44	1710.94							24.44	1710.94
8001047	斗容量2.0m3轮胎式装载机ZL40		台班	963.4				0.31	0.07	66.36							0.07	66.36
8001089	机械自身质量15t以内振动压路机		台班	1067.63	0.1	0.01	7.9										0.01	7.9
9999001	定额基价		元	1	88738	6567	6567	9539	2120	2120							8686	8686
	直接费		元				6378.97			1988.84								8367.81
	措施费	Ⅰ	元		1227.01	3.759 %	46.12	268.62	2.647 %	7.11								53.24
		Ⅱ	元		6566.6	0.818 %	53.71	2119.61	1.201 %	25.46								79.17
	企业管理费		元		6566.6	2.919 %	191.68	2119.61	4.173 %	88.45								280.13
	规费		元		1286.3	33.5 %	430.91	219.25	33.5 %	73.45								504.36
	利润		元		6858.11	7.42 %	508.87	2240.63	7.42 %	166.26								675.13
	税金		元		7610.27	9 %	684.92	2349.56	9 %	211.46								896.38
	金额合计		元				8295.2			2561.02								10856.21

编制：　　复核：

表A.0.3-2 分项工程预算表

编制范围：沙县区青州镇前山村至溪坪村乡村公路改建硬化项目

分项编号：LJ060101　　工程名称：现浇混凝土边沟　　单位：m3/m　　数量：435.78　　单价：　690.35　　第 2 页 共 21 页　　21-2表

代号	工程项目			混凝土边沟、排水沟、截水沟、急流			人工挖基坑土、石方									合计	
	工程细目			现浇混凝土边沟、排水沟			人工挖基坑土方(深3m以内干处)										
	定额单位			10m3实体			1000m3										
	工程数量			43.578			0.8716										
	定额表号			1～3～4～5			4～1～1～1										
	工、料、机名称	单位	单价(元)	定额	数量	金额(元)	定额	数量	金额(元)	定额	数量	金额(元)	定额	数量	金额(元)	数量	金额(元)
1001001	人工	工日	112	12	522.94	58568.83	269.5	234.89	26307.17							757.82	84876
2003026	组合钢模板	t	4442	0.03	1.13	5032.91										1.13	5032.91
2009028	铁件铁件	kg	5	7.8	339.91	1699.54										339.91	1699.54
3001001	石油沥青	t	3867	0.01	0.57	2190.71										0.57	2190.71
3005004	水	m3	2.72	12	522.94	1422.39										522.94	1422.39
5503005	中（粗）砂混凝土、砂浆用堆方	m3	130	5	217.89	28325.7										217.89	28325.7
5505012	碎石（2cm）最大粒径2cm堆方	m3	90	8.36	364.31	32788.09										364.31	32788.09
5509001	32.5级水泥	t	434	3.21	140.02	60766.99										140.02	60766.99
7801001	其他材料费	元	1	15.7	684.17	684.17										684.17	684.17
8005002	出料容量250L以内强制式混凝土搅拌机JD250	台班	191.71	0.27	11.77	2255.67										11.77	2255.67
9999001	定额基价	元	1	3752	163517	163517	28642	24964	24964							188481	188481
	直接费	元				193735.01			26308.37								220043.38
	措施费 Ⅰ	元		57670.35	2.647 %	1526.53	24963.62	3.856 %	962.6								2489.18
	措施费 Ⅱ	元		163516.91	1.201 %	1963.84	24963.62	0.521 %	130.07								2093.9
	企业管理费	元		163516.91	4.173 %	6823.56	24964.77	3.149 %	786.14								7609.7
	规费	元		59886.63	33.5 %	20062.02	26308.37	33.5 %	8813.31								28875.33
	利润	元		173830.84	7.42 %	12898.25	26843.61	7.42 %	1991.8								14890.04
	税金	元		237009.21	9 %	21330.83	38992.32	9 %	3509.31								24840.14
	金额合计	元				258340.04			42501.63								300841.67

编制：　　复核：

表A.0.3-2 分项工程预算表

编制范围：沙县区青州镇前山村至溪坪村乡村公路改建硬化项目

分项编号：LJ070107　　工程名称：挡墙　　单位：m3　　数量：84.7545　　单价：　656.32　　第 3 页 共 21 页　　21-2表

代号	工程项目			现浇混凝土挡土墙			机械挖基坑土、石方			锥坡填土、拱上填料、台背排水			路基、中央分隔带盲沟			合计	
	工程细目			现浇片石混凝土挡土墙			斗容量0.6m3以内挖掘机挖基坑≤1500m3土方			锥坡填土			PVC管安装(路基、中央分隔带盲沟)				
	定额单位			10m3			1000m3			10m3实体			100m				
	工程数量			8.4755			0.0509			5.647			0.1699				
	定额表号			1～4～19～1			4～1～3～2			4～11～2～1			1～3～2～2				
	工、料、机名称	单位	单价(元)	定额	数量	金额(元)	定额	数量	金额(元)	定额	数量	金额(元)	定额	数量	金额(元)	数量	金额(元)
1001001	人工	工日	112	11.5	97.47	10916.44	111.8	5.69	637.35	4.3	24.28	2719.6	2.2	0.37	41.86	127.81	14315.25
2001021	8～12号铁丝镀锌铁丝	kg	7.3	2.1	17.8	129.93										17.8	129.93
2003026	组合钢模板	t	4442	0.02	0.14	602.37										0.14	602.37
2009028	铁件铁件	kg	5	50.7	429.71	2148.54										429.71	2148.54
3005004	水	m3	2.72	10	84.76	230.53										84.76	230.53
4003001	原木混合规格	m3	908	0.04	0.34	307.83										0.34	307.83
5001013	PVC塑料管(Φ50mm)Φ50mm	m	3	1.8	15.26	45.77										15.26	45.77
5001031	塑料打孔波纹管(Φ100mm)	m	15.38										106	18.01	276.98	18.01	276.98
5503005	中（粗）砂混凝土、砂浆用堆方	m3	130	4.69	39.75	5167.51										39.75	5167.51
5505005	片石码方	m3	60	2.19	18.56	1113.68										18.56	1113.68
5505015	碎石（8cm）最大粒径8cm堆方	m3	90	7.14	60.52	5446.36										60.52	5446.36
5509001	32.5级水泥	t	434	2.45	20.75	9004.64										20.75	9004.64
7801001	其他材料费	元	1	19.9	168.66	168.66							286.2	48.63	48.63	217.29	217.29
8001025	斗容量0.6m3履带式单斗挖掘机WY60液	台班	832.65				3.25	0.17	137.74							0.17	137.74
8005002	出料容量250L以内强制式混凝土搅拌机JD250	台班	191.71	0.27	2.29	438.71										2.29	438.71
8009026	提升质量8t以内汽车式起重机QY8	台班	716.25	0.19	1.61	1153.41										1.61	1153.41
8099001	小型机具使用费	元	1	13.2	111.88	111.88										111.88	111.88
9999001	定额基价	元	1	3733	31643	31643	14588	743	743	457	2581	2581	2150	365	365	35331	35331
	直接费	元				36986.26			775.09			2719.6			367.47		40848.42
	措施费 Ⅰ	元		12026.57	2.647 %	318.34	742.51	3.073 %	22.82	2580.7	3.073 %	79.3	39.73	2.647 %	1.05		421.52
	措施费 Ⅱ	元		31642.67	1.201 %	380.03	742.51	1.537 %	11.41	2580.7	1.537 %	39.67	365.34	1.201 %	4.39		435.49
	企业管理费	元		31642.67	4.173 %	1320.45	742.51	5.411 %	40.18	2580.7	5.411 %	139.64	365.34	4.173 %	15.25		1515.51
	规费	元		11533.46	33.5 %	3863.71	674.4	33.5 %	225.93	2719.59	33.5 %	911.06	41.86	33.5 %	14.02		5014.72
	利润	元		33661.48	7.42 %	2497.68	816.91	7.42 %	60.62	2839.31	7.42 %	210.68	386.02	7.42 %	28.64		2797.62
	税金	元		45366.47	9 %	4082.98	1136.03	9 %	102.24	4099.94	9 %	369	430.82	9 %	38.77		4592.99
	金额合计	元				49449.45			1238.28			4468.94			469.6		55626.28

编制：　　复核：

表A.0.3-2 分项工程预算表

编制范围：沙县区青州镇前山村至溪坪村乡村公路改建硬化项目

分项编号：LM020101　　工程名称：碎石垫层　　单位：m2　　数量：8473.18　　单价：　13.51　　　　21-2表

代号	工程项目			路面垫层												合计	
	工程细目			路面垫层人工铺碎石(压实厚度10cm)													
	定额单位			1000m2													
	工程数量			8.4732													
	定额表号			2～1～1～5改													
	工、料、机名称		单位	单价(元)	定额	数量	金额(元)	定额	数量	金额(元)	定额	数量	金额(元)	定额	数量	金额(元)	数量	金额(元)
1001001	人工		工日	112	12.6	106.76	11957.35										106.76	11957.35
3005004	水		m3	2.72	12	101.68	276.56										101.68	276.56
5505016	碎石未筛分碎石统料堆方		m3	70	124.46	1054.57	73820.04										1054.57	73820.04
8001081	机械自身质量12～15t光轮压路机3Y-		台班	580.81	0.16	1.36	787.41										1.36	787.41
8001083	机械自身质量18～21t光轮压路机3Y-		台班	740.89	0.41	3.47	2573.85										3.47	2573.85
9999001	定额基价		元	1	11200	94898	94898										94898	94898
	直接费		元				89415.43											89415.43
	措施费	Ⅰ	元		14758.28	3.759 %	554.76											554.77
		Ⅱ	元		94897.77	0.818 %	776.26											776.26
	企业管理费		元		94897.8	2.919 %	2770.07											2770.07
	规费		元		12498.31	33.5 %	4186.93											4186.93
	利润		元		98998.89	7.42 %	7345.72											7345.72
	税金		元		105049.18	9 %	9454.43											9454.43
	金额合计		元				114503.6											114503.6

编制：　　复核：

表A.0.3-2 分项工程预算表

编制范围：沙县区青州镇前山村至溪坪村乡村公路改建硬化项目

分项编号：LM020501　　工程名称：水泥混凝土　　单位：m2　　数量：8473.18　　单价：　100.56　　　　21-2表

代号	工程项目			普通混凝土			自卸汽车运输水泥混凝土			混凝土搅拌机拌和						合计	
	工程细目			摊铺机铺筑混凝土路面厚度20cm(轨道式)			10t以内自卸汽车运输水泥混凝土3km			容量500L以内混凝土搅拌机拌和							
	定额单位			1000m2路面			1000m3路面实体			10m3							
	工程数量			8.4732			1.6946			169.4636							
	定额表号			2～2～17～3改			2～2～19～5改			4～11～11～3							
	工、料、机名称	单位	单价(元)	定额	数量	金额(元)	定额	数量	金额(元)	定额	数量	金额(元)	定额	数量	金额(元)	数量	金额(元)
1001001	人工	工日	112	66.1	560.08	62728.65				1.3	220.3	24673.9				780.38	87402.55
2001001	HPB300钢筋	t	4398		0.03	111.8										0.03	111.8
2003004	型钢工字钢,角钢	t	4593		0.01	38.92										0.01	38.92
3001001	石油沥青	t	3867	0.1	0.84	3243.81										0.84	3243.81
3005001	煤	t	561.95	0.02	0.17	95.23										0.17	95.23
3005004	水	m3	2.72	30	254.2	691.41										254.2	691.41
4003002	锯材中板δ＝19～35mm,中方混合规格	m3	1055	0.06	0.51	536.35										0.51	536.35
5503005	中（粗）砂混凝土、砂浆用堆方	m3	130	97.92	829.69	107860.19										829.69	107860.19
5505012	碎石（2cm）最大粒径2cm堆方	m3	90	161.16	1365.54	122898.39										1365.54	122898.39
5509002	42.5级水泥	t	416	79.15	670.67	278998.36										670.67	278998.36
7801001	其他材料费	元	1	265.3	2247.93	2247.93										2247.93	2247.93
8003077	摊铺宽度2.5～4.5m轨道式水泥混凝土摊铺机HTG4500含模	台班	1343.79	0.41	3.47	4668.33										3.47	4668.33
8003083	混凝土电动刻纹机ROF180	台班	276.2	7.22	61.18	16896.91										61.18	16896.91
8003085	电动混凝土切缝机(含锯片摊销费	台班	218.84	2.5	21.19	4637.53										21.19	4637.53
8005004	出料容量500L以内强制式混凝土搅拌机JW500,JS500	台班	293.35							0.24	40.67	11930.92				40.67	11930.92
8007015	装载质量10t以内自卸汽车QD361	台班	748.31				12.16	20.61	15420.25							20.61	15420.25
8007043	容量10000L以内洒水汽车	台班	1094.75	1.48	12.54	13728.5										12.54	13728.5
9999001	定额基价	元	1	64443	546037	546037	9232	15644	15644	203	34378	34378				596059	596059
	直接费	元				619383.78			15419.93			36604.82					671408.53
	措施费 Ⅰ	元		98694.79	3.759 %	3709.94	15644.46	3.701 %	579	34377.52	3.073 %	1056.42					5345.36
	措施费 Ⅱ	元		546037.79	0.818 %	4466.59	15644.46	0.154 %	24.09	34377.52	1.537 %	528.38					5019.07
	企业管理费	元		546038.02	2.919 %	15938.85	15644.12	1.768 %	276.59	34377.52	5.411 %	1860.17					18075.61
	规费	元		74525.79	33.5 %	24966.14	2307.91	33.5 %	773.15	29229.08	33.5 %	9791.74					35531.03
	利润	元		570153.41	7.42 %	42305.38	16523.79	7.42 %	1226.07	37822.49	7.42 %	2806.43					46337.88
	税金	元		710770.69	9 %	63969.36	18298.81	9 %	1646.89	52647.96	9 %	4738.32					70354.57
	金额合计	元				774740.06			19945.7			57386.27					852072.03

编制：　　复核：

表A.0.3-2 分项工程预算表

编制范围：沙县区青州镇前山村至溪坪村乡村公路改建硬化项目

分项编号：LM020502　　工程名称：钢筋　　单位：t　　数量：3.86739　　单价：　6071.33　　　　21-2表

代号	工程项目			拉杆、传力杆及钢筋												合计	
	工程细目			水泥混凝土路面钢筋													
	定额单位			1t													
	工程数量			3.8674													
	定额表号			2～2～17～15													
	工、料、机名称	单位	单价(元)	定额	数量	金额(元)	定额	数量	金额(元)	定额	数量	金额(元)	定额	数量	金额(元)	数量	金额(元)
1001001	人工	工日	112	4.8	18.56	2079.11										18.56	2079.11
2001001	HPB300钢筋	t	4398	0.02	0.07	323.17										0.07	323.17
2001002	HRB400钢筋	t	4257	1.01	3.89	16562.26										3.89	16562.26
2001022	20～22号铁丝镀锌铁丝	kg	7.5	5.1	19.72	147.93										19.72	147.93
8099001	小型机具使用费	元	1	9.8	37.9	37.9										37.9	37.9
9999001	定额基价	元	1	3875	14986	14986										14986	14986
	直接费	元				19150.41											19150.41
	措施费 Ⅰ	元		2010.83	0.351 %	7.06											7.06
	措施费 Ⅱ	元		14986.38	0.564 %	84.52											84.52
	企业管理费	元		14986.38	3.008 %	450.79											450.79
	规费	元		2079.11	33.5 %	696.5											696.5
	利润	元		15528.75	7.42 %	1152.23											1152.23
	税金	元		21541.52	9 %	1938.74											1938.74
	金额合计	元				23480.26											23480.26

编制：　　复核：

表A.0.3-2 分项工程预算表

编制范围：沙县区青州镇前山村至溪坪村乡村公路改建硬化项目

分项编号：LM020101　　工程名称：碎石垫层　　单位：m2　　数量：560.0　　单价：　13.51　　　　21-2表

代号	工程项目			路面垫层												合计	
	工程细目			路面垫层人工铺碎石(压实厚度10cm)													
	定额单位			1000m2													
	工程数量			0.56													
	定额表号			2～1～1～5改													
	工、料、机名称		单位	单价(元)	定额	数量	金额(元)	定额	数量	金额(元)	定额	数量	金额(元)	定额	数量	金额(元)	数量	金额(元)
1001001	人工		工日	112	12.6	7.06	790.27										7.06	790.27
3005004	水		m3	2.72	12	6.72	18.28										6.72	18.28
5505016	碎石未筛分碎石统料堆方		m3	70	124.46	69.7	4878.83										69.7	4878.83
8001081	机械自身质量12～15t光轮压路机3Y-		台班	580.81	0.16	0.09	52.04										0.09	52.04
8001083	机械自身质量18～21t光轮压路机3Y-		台班	740.89	0.41	0.23	170.11										0.23	170.11
9999001	定额基价		元	1	11200	6272	6272										6272	6272
	直接费		元				5909.53											5909.53
	措施费	Ⅰ	元		975.39	3.759 %	36.66											36.67
		Ⅱ	元		6271.87	0.818 %	51.3											51.3
	企业管理费		元		6271.87	2.919 %	183.08											183.08
	规费		元		826.02	33.5 %	276.72											276.72
	利润		元		6542.91	7.42 %	485.48											485.48
	税金		元		6942.78	9 %	624.85											624.85
	金额合计		元				7567.63											7567.63

编制：　　复核：

表A.0.3-2 分项工程预算表

编制范围：沙县区青州镇前山村至溪坪村乡村公路改建硬化项目

分项编号：LM020501　　工程名称：水泥混凝土　　单位：m2　　数量：560.0　　单价：　109.98　　　　21-2表

代号	工程项目			普通混凝土			自卸汽车运输水泥混凝土			混凝土搅拌机拌和						合计	
	工程细目			摊铺机铺筑混凝土路面厚度20cm(轨道式)			10t以内自卸汽车运输水泥混凝土3km			容量500L以内混凝土搅拌机拌和							
	定额单位			1000m2路面			1000m3路面实体			10m3							
	工程数量			0.56			0.56			11.2							
	定额表号			2～2～17～3改			2～2～19～5改			4～11～11～3							
	工、料、机名称	单位	单价(元)	定额	数量	金额(元)	定额	数量	金额(元)	定额	数量	金额(元)	定额	数量	金额(元)	数量	金额(元)
1001001	人工	工日	112	66.1	37.02	4145.79				1.3	14.56	1630.72				51.58	5776.51
2001001	HPB300钢筋	t	4398			7.39											7.39
2003004	型钢工字钢,角钢	t	4593			2.57											2.57
3001001	石油沥青	t	3867	0.1	0.06	214.39										0.06	214.39
3005001	煤	t	561.95	0.02	0.01	6.29										0.01	6.29
3005004	水	m3	2.72	30	16.8	45.7										16.8	45.7
4003002	锯材中板δ＝19～35mm,中方混合规格	m3	1055	0.06	0.03	35.45										0.03	35.45
5503005	中（粗）砂混凝土、砂浆用堆方	m3	130	97.92	54.84	7128.58										54.84	7128.58
5505012	碎石（2cm）最大粒径2cm堆方	m3	90	161.16	90.25	8122.46										90.25	8122.46
5509002	42.5级水泥	t	416	79.15	44.33	18439.25										44.33	18439.25
7801001	其他材料费	元	1	265.3	148.57	148.57										148.57	148.57
8003077	摊铺宽度2.5～4.5m轨道式水泥混凝土摊铺机HTG4500含模	台班	1343.79	0.41	0.23	308.53										0.23	308.53
8003083	混凝土电动刻纹机ROF180	台班	276.2	7.22	4.04	1116.73										4.04	1116.73
8003085	电动混凝土切缝机(含锯片摊销费	台班	218.84	2.5	1.4	306.5										1.4	306.5
8005004	出料容量500L以内强制式混凝土搅拌机JW500,JS500	台班	293.35							0.24	2.69	788.52				2.69	788.52
8007015	装载质量10t以内自卸汽车QD361	台班	748.31				12.16	6.81	5095.69							6.81	5095.69
8007043	容量10000L以内洒水汽车	台班	1094.75	1.48	0.83	907.33										0.83	907.33
9999001	定额基价	元	1	64443	36088	36088	9232	5170	5170	203	2272	2272				43530	43530
	直接费	元				40935.53			5095.69			2419.25					48450.47
	措施费 Ⅰ	元		6522.83	3.759 %	245.19	5169.78	3.701 %	191.33	2272.04	3.073 %	69.82					506.35
	措施费 Ⅱ	元		36088.05	0.818 %	295.2	5169.78	0.154 %	7.96	2272.04	1.537 %	34.92					338.08
	企业管理费	元		36088.05	2.919 %	1053.41	5169.78	1.768 %	91.4	2272.04	5.411 %	122.94					1267.75
	规费	元		4925.46	33.5 %	1650.03	762.67	33.5 %	255.5	1931.78	33.5 %	647.15					2552.67
	利润	元		37681.86	7.42 %	2795.99	5460.47	7.42 %	405.17	2499.72	7.42 %	185.48					3386.64
	税金	元		46975.36	9 %	4227.78	6047.06	9 %	544.24	3479.56	9 %	313.16					5085.18
	金额合计	元				51203.14			6591.29			3792.71					61587.13

编制：　　复核：

表A.0.3-2 分项工程预算表

编制范围：沙县区青州镇前山村至溪坪村乡村公路改建硬化项目

分项编号：LM020502　　工程名称：钢筋　　单位：t　　数量：0.8　　单价：　7119.92　　第 9 页 共 21 页　　21-2表

代号	工程项目			拉杆、传力杆及钢筋			拉杆、传力杆及钢筋									合计	
	工程细目			人工及轨道式摊铺机铺筑路面拉杆			人工及轨道式摊铺机铺筑路面传力杆										
	定额单位			1t			1t										
	工程数量			0.284			0.516										
	定额表号			2～2～17～13改			2～2～17～13改										
	工、料、机名称		单位	单价(元)	定额	数量	金额(元)	定额	数量	金额(元)	定额	数量	金额(元)	定额	数量	金额(元)	数量	金额(元)
1001001	人工		工日	112	6.6	1.87	209.93	6.6	3.41	381.43							5.28	591.36
2001001	HPB300钢筋		t	4398				1.14	0.59	2582.54							0.59	2582.54
2001002	HRB400钢筋		t	4257	1.14	0.32	1375.83										0.32	1375.83
2001022	20～22号铁丝镀锌铁丝		kg	7.5	0.7	0.2	1.49	0.7	0.36	2.71							0.56	4.2
2009011	电焊条结422(502、506、507)3.2/4.0/5.0		kg	5.73	0.6	0.17	0.98	0.6	0.31	1.77							0.48	2.75
3001001	石油沥青		t	3867	0.01		7.69	0.01		13.97							0.01	21.66
7801001	其他材料费		元	1	14.9	4.23	4.23	14.9	7.69	7.69							11.92	11.92
8015028	容量32kV·A以内交流电弧焊机BX1-330		台班	202.79	0.09	0.03	5.18	0.09	0.05	9.42							0.07	14.6
8099001	小型机具使用费		元	1	11	3.12	3.12	11	5.68	5.68							8.8	8.8
9999001	定额基价		元	1	4478	1272	1272	4576	2361	2361							3633	3633
	直接费		元				1608.46			3005.2								4613.66
	措施费	Ⅰ	元		207.04	0.351 %	0.73	376.18	0.351 %	1.32								2.05
		Ⅱ	元		1271.89	0.564 %	7.17	2361.09	0.564 %	13.32								20.49
	企业管理费		元		1271.89	3.008 %	38.26	2361.09	3.008 %	71.02								109.28
	规费		元		212.8	33.5 %	71.29	386.63	33.5 %	129.52								200.81
	利润		元		1318.05	7.42 %	97.8	2446.75	7.42 %	181.55								279.35
	税金		元		1823.7	9 %	164.13	3401.93	9 %	306.17								470.31
	金额合计		元				1987.83			3708.1								5695.94

编制：　　复核：

表A.0.3-2 分项工程预算表

编制范围：沙县区青州镇前山村至溪坪村乡村公路改建硬化项目

分项编号：HD01　　工程名称：圆管涵　　单位：m/道　　数量：36.0　　单价：　4998.93　　　　21-2表

代号	工程项目			预制圆管涵			安装圆管涵			预制圆管涵			基础垫层			安装圆管涵		
	工程细目			预制圆管涵管径1.0m以内混凝土			起重机安装圆管涵管径1.0m以内			预制圆管涵钢筋			涵管基础垫层填砂砾(砂)			现浇圆管涵管座混凝土		
	定额单位			10m3实体			10m3实体			1t			10m3实体			10m3实体		
	工程数量			1.188			1.188			1.1957			1.068			1.971		
	定额表号			4～7～4～1			4～7～5～3			4～7～4～3			4～11～5～1			4～7～5～5改		
	工、料、机名称	单位	单价(元)	定额	数量	金额(元)	定额	数量	金额(元)	定额	数量	金额(元)	定额	数量	金额(元)	定额	数量	金额(元)
1001001	人工	工日	112	43.7	51.92	5814.55	5.3	6.3	705.2	6	7.17	803.5	2.9	3.1	346.89	6.2	12.22	1368.66
2001001	HPB300钢筋	t	4398							1.03	1.23	5390.11						
2001022	20～22号铁丝镀锌铁丝	kg	7.5							4.62	5.52	41.43						
2003025	钢模板各类定型大块钢模板	t	4442	0.12	0.14	622.7												
2009028	铁件铁件	kg	5													1.3	2.56	12.81
2009030	铁钉混合规格	kg	8.5													1.8	3.55	30.16
3005004	水	m3	2.72	16	19.01	51.7	1	1.19	3.23							10	19.71	53.61
4003002	锯材中板δ＝19～35mm,中方混合规格	m3	1055													0.21	0.41	436.68
5503005	中（粗）砂混凝土、砂浆用堆方	m3	130	4.65	5.52	718.15	0.48	0.57	74.13							5	9.85	1280.64
5503007	砂砾堆方	m3	60										12.75	13.62	817.02			
5505012	碎石（2cm）最大粒径2cm堆方	m3	90	7.98	9.48	853.22												
5505013	碎石（4cm）最大粒径4cm堆方	m3	90													8.57	16.89	1519.88
5509001	32.5级水泥	t	434	4.1	4.87	2114.44	0.2	0.24	104.15							3.04	5.99	2600.46
7801001	其他材料费	元	1	21.2	25.19	25.19	2.6	3.09	3.09							16.7	32.92	32.92
8009025	提升质量5t以内汽车式起重机QY5	台班	642.23	0.61	0.72	465.41	1.08	1.28	824.01							0.13	0.26	164.56
8099001	小型机具使用费	元	1	4.8	5.7	5.7	0.7	0.83	0.83	4.7	5.62	5.62				2.7	5.32	5.32
9999001	定额基价	元	1	8111	9636	9636	1362	1618	1618	4081	4880	4880	902	964	964	3231	6368	6368
	直接费	元				10671.06			1714.64			6240.72			1163.91			7505.69
	措施费 Ⅰ	元		5985.07	2.647 %	158.42	1487.59	2.647 %	39.38	768.09	0.351 %	2.7	329.17	2.647 %	8.71	1467.36	2.647 %	38.84
	措施费 Ⅱ	元		9636.14	1.201 %	115.73	1617.58	1.201 %	19.43	4879.85	0.564 %	27.52	963.72	1.201 %	11.57	6368.53	1.201 %	76.49
	企业管理费	元		9636.14	4.173 %	402.12	1617.58	4.173 %	67.5	4879.86	3.008 %	146.79	963.72	4.173 %	40.22	6368.53	4.173 %	265.76
	规费	元		5976.87	33.5 %	2002.25	992.6	33.5 %	332.52	803.51	33.5 %	269.18	346.89	33.5 %	116.21	1426.06	33.5 %	477.73
	利润	元		10312.41	7.42 %	765.18	1743.88	7.42 %	129.4	5056.86	7.42 %	375.22	1024.23	7.42 %	76	6749.61	7.42 %	500.82
	税金	元		14114.76	9 %	1270.33	2302.86	9 %	207.26	7062.11	9 %	635.59	1416.61	9 %	127.5	8865.32	9 %	797.88
	金额合计	元				15385.09			2510.11			7697.71			1544.11			9663.2

编制：　　复核：

表A.0.3-2 分项工程预算表

编制范围：沙县区青州镇前山村至溪坪村乡村公路改建硬化项目

分项编号：HD01　　工程名称：圆管涵　　单位：m/道　　数量：36.0　　单价：　4998.93　　　　21-2表

代号	工程项目			薄壳桥及二铰(肋)板拱			石砌边沟、排水沟、截水沟、急流槽			基础、承台及支撑梁			沥青麻絮沉降缝			防水层		
	工程细目			混凝土帽石			浆砌片石急流槽			轻型墩台混凝土基础(跨径4m以内)			沥青麻絮沉降缝			涂沥青(防水层)		
	定额单位			10m3实体			10m3实体			10m3实体			10m2			10m2		
	工程数量			1.971			6.823			8.686			5.845			1.343		
	定额表号			4～6～12～3			1～3～3～3			4～6～1～1改			4～11～1～1			4～11～4～5		
	工、料、机名称	单位	单价(元)	定额	数量	金额(元)	定额	数量	金额(元)	定额	数量	金额(元)	定额	数量	金额(元)	定额	数量	金额(元)
1001001	人工	工日	112	29.3	57.75	6468.03	5.1	34.8	3897.3	8.1	70.36	7879.94	0.2	1.17	130.93	0.6	0.81	90.25
2001021	8～12号铁丝镀锌铁丝	kg	7.3	3.1	6.11	44.6												
2003025	钢模板各类定型大块钢模板	t	4442							0.04	0.35	1543.33						
2009013	螺栓混合规格	kg	7.35							1.3	11.29	82.99						
2009028	铁件铁件	kg	5							10.2	88.6	442.99						
2009030	铁钉混合规格	kg	8.5	14.2	27.99	237.9												
3001001	石油沥青	t	3867										0.02	0.12	474.65	0.04	0.05	202.54
3005004	水	m3	2.72	15	29.57	80.42	18	122.81	334.05	12	104.23	283.51						
4003001	原木混合规格	m3	908	0.03	0.06	53.69												
4003002	锯材中板δ＝19～35mm,中方混合规格	m3	1055	1.87	3.69	3888.49												
5503005	中（粗）砂混凝土、砂浆用堆方	m3	130	5	9.86	1281.15	4.17	28.45	3698.75	5.71	49.61	6449.88						
5505005	片石码方	m3	60				11.5	78.46	4707.87									
5505012	碎石（2cm）最大粒径2cm堆方	m3	90							7.24	62.9	5661.36						
5505013	碎石（4cm）最大粒径4cm堆方	m3	90	8.57	16.89	1520.23												
5509001	32.5级水泥	t	434	3.04	5.99	2600.46	1.04	7.08	3070.75	4.15	36.06	15648.12						
7801001	其他材料费	元	1	21.8	42.97	42.97	2.3	15.69	15.69	37.4	324.86	324.86	53.4	312.12	312.12	1.5	2.01	2.01
8001045	斗容量1.0m3轮胎式装载机ZL20	台班	576.23				0.08	0.55	314.53									
8005010	出料容量400L以内灰浆搅拌机UJ325	台班	146.74				0.15	1.02	150.18									
8009030	提升质量25t以内汽车式起重机QY25	台班	1355.42							0.34	2.95	4002.88						
8099001	小型机具使用费	元	1	32.4	63.86	63.86				10.2	88.6	88.6						
9999001	定额基价	元	1	8254	16268	16268	2070	14124	14124	4090	35523	35523	170	992	992	242	325	325
	直接费	元				16281.8			16189.12			42408.46			917.71			294.81
	措施费 Ⅰ	元		6201.56	3.073 %	190.57	4158.71	2.647 %	110.08	11571.22	3.073 %	355.58	124.24	3.073 %	3.82	85.64	3.073 %	2.63
	措施费 Ⅱ	元		16268.3	1.537 %	250.04	14123.53	1.201 %	169.62	35521.58	1.537 %	545.97	992.39	1.537 %	15.25	324.92	1.537 %	4.99
	企业管理费	元		16268.3	5.411 %	880.28	14123.53	4.173 %	589.37	35521.58	5.411 %	1922.07	992.39	5.411 %	53.7	324.92	5.411 %	17.58
	规费	元		6468.03	33.5 %	2166.79	4073.06	33.5 %	1364.47	8541.47	33.5 %	2861.39	130.93	33.5 %	43.86	90.25	33.5 %	30.23
	利润	元		17589.2	7.42 %	1305.12	14992.61	7.42 %	1112.45	38345.2	7.42 %	2845.21	1065.16	7.42 %	79.04	350.12	7.42 %	25.98
	税金	元		21074.61	9 %	1896.72	19535.12	9 %	1758.16	50938.69	9 %	4584.48	1113.37	9 %	100.2	376.22	9 %	33.86
	金额合计	元				22971.32			21293.29			55523.17			1213.57			410.09

编制：　　复核：

表A.0.3-2 分项工程预算表

编制范围：沙县区青州镇前山村至溪坪村乡村公路改建硬化项目

分项编号：HD01　　工程名称：圆管涵　　单位：m/道　　数量：36.0　　单价：　4998.93　　　　21-2表

代号	工程项目			防水层			机械挖基坑土、石方			混凝土运输			锥坡填土、拱上填料、台背排水			混凝土搅拌机拌和		
	工程细目			沥青油毡(防水层)			斗容量0.6m3以内挖掘机挖基坑≤1500m3土方			运输能力3m3以内搅拌运输车运混凝土第一个1km			锥坡填土			容量250L以内混凝土搅拌机拌和		
	定额单位			10m2			1000m3			100m3			10m3实体			10m3		
	工程数量			13.121			0.5328			5.1649			9.002			10.657		
	定额表号			4～11～4～4			4～1～3～2			4～11～11～22			4～11～2～1			4～11～11～1		
	工、料、机名称	单位	单价(元)	定额	数量	金额(元)	定额	数量	金额(元)	定额	数量	金额(元)	定额	数量	金额(元)	定额	数量	金额(元)
1001001	人工	工日	112	0.8	10.5	1175.64	111.8	59.56	6671.13				4.3	38.71	4335.36	2	21.31	2387.17
3001001	石油沥青	t	3867	0.05	0.67	2587.68												
5009012	油毛毡400g,0.915m×21.95m	m2	5	22	288.66	1443.31												
7801001	其他材料费	元	1	1.7	22.31	22.31												
8001025	斗容量0.6m3履带式单斗挖掘机WY60液	台班	832.65				3.25	1.73	1441.74									
8005002	出料容量250L以内强制式混凝土搅拌机JD250	台班	191.71													0.4	4.26	817.22
8005028	容量3m3以内混凝土搅拌运输车JC03	台班	813.03							1.76	9.09	7390.62						
9999001	定额基价	元	1	393	5156	5156	14588	7772	7772	1442	7448	7448	457	4114	4114	284	3023	3023
	直接费	元				5228.94			8113.33			7390.63			4335.36			3204.39
	措施费 Ⅰ	元		1115.6	3.073 %	34.28	7771.82	3.073 %	238.83	7448.35	3.701 %	275.66	4113.95	3.073 %	126.42	3023.43	3.073 %	92.91
	措施费 Ⅱ	元		5156.41	1.537 %	79.25	7771.82	1.537 %	119.46	7448.35	0.154 %	11.47	4113.95	1.537 %	63.23	3023.43	1.537 %	46.47
	企业管理费	元		5156.41	5.411 %	279.01	7772.26	5.411 %	420.56	7448.35	1.768 %	131.69	4113.95	5.411 %	222.61	3023.43	5.411 %	163.6
	规费	元		1175.64	33.5 %	393.84	7059.39	33.5 %	2364.89	1018.1	33.5 %	341.07	4335.36	33.5 %	1452.35	2864.6	33.5 %	959.64
	利润	元		5548.96	7.42 %	411.73	8551.12	7.42 %	634.49	7867.17	7.42 %	583.74	4526.21	7.42 %	335.85	3326.42	7.42 %	246.82
	税金	元		6427.07	9 %	578.44	11891.57	9 %	1070.24	8734.26	9 %	786.08	6535.81	9 %	588.22	4713.83	9 %	424.25
	金额合计	元				7005.5			12961.81			9520.34			7124.04			5138.07

编制：　　复核：

表A.0.3-2 分项工程预算表

编制范围：沙县区青州镇前山村至溪坪村乡村公路改建硬化项目

分项编号：HD01　　工程名称：圆管涵　　单位：m/道　　数量：36.0　　单价：　4998.93　　　　21-2表

代号	工程项目															合计	
	工程细目																
	定额单位																
	工程数量																
	定额表号																
	工、料、机名称	单位	单价(元)	定额	数量	金额(元)	定额	数量	金额(元)	定额	数量	金额(元)	定额	数量	金额(元)	数量	金额(元)
1001001	人工	工日	112													375.67	42074.55
2001001	HPB300钢筋	t	4398													1.23	5390.11
2001021	8～12号铁丝镀锌铁丝	kg	7.3													6.11	44.6
2001022	20～22号铁丝镀锌铁丝	kg	7.5													5.52	41.43
2003025	钢模板各类定型大块钢模板	t	4442													0.49	2166.03
2009013	螺栓混合规格	kg	7.35													11.29	82.99
2009028	铁件铁件	kg	5													91.16	455.8
2009030	铁钉混合规格	kg	8.5													31.54	268.06
3001001	石油沥青	t	3867													0.84	3264.88
3005004	水	m3	2.72													296.52	806.53
4003001	原木混合规格	m3	908													0.06	53.69
4003002	锯材中板δ＝19～35mm,中方混合规格	m3	1055													4.1	4325.16
5009012	油毛毡400g,0.915m×21.95m	m2	5													288.66	1443.31
5503005	中（粗）砂混凝土、砂浆用堆方	m3	130													103.87	13502.69
5503007	砂砾堆方	m3	60													13.62	817.02
5505005	片石码方	m3	60													78.46	4707.87
5505012	碎石（2cm）最大粒径2cm堆方	m3	90													72.38	6514.58
5505013	碎石（4cm）最大粒径4cm堆方	m3	90													33.78	3040.11
5509001	32.5级水泥	t	434													60.23	26139.55
7801001	其他材料费	元	1													781.15	781.15
8001025	斗容量0.6m3履带式单斗挖掘机WY60液	台班	832.65													1.73	1441.74
8001045	斗容量1.0m3轮胎式装载机ZL20	台班	576.23													0.55	314.53
8005002	出料容量250L以内强制式混凝土搅拌机JD250	台班	191.71													4.26	817.22
8005010	出料容量400L以内灰浆搅拌机UJ325	台班	146.74													1.02	150.18
8005028	容量3m3以内混凝土搅拌运输车JC03	台班	813.03													9.09	7390.62
8009025	提升质量5t以内汽车式起重机QY5	台班	642.23													2.26	1453.98
8009030	提升质量25t以内汽车式起重机QY25	台班	1355.42													2.95	4002.88
8099001	小型机具使用费	元	1													169.93	169.93

编制：　　复核：

表A.0.3-2 分项工程预算表

编制范围：沙县区青州镇前山村至溪坪村乡村公路改建硬化项目

分项编号：HD01　　工程名称：圆管涵　　单位：m/道　　数量：36.0　　单价：　4998.93　　　　21-2表

代号	工程项目															合计	
	工程细目																
	定额单位																
	工程数量																
	定额表号																
	工、料、机名称	单位	单价(元)	定额	数量	金额(元)	定额	数量	金额(元)	定额	数量	金额(元)	定额	数量	金额(元)	数量	金额(元)
9999001	定额基价	元	1													118211	118211
	直接费	元															131660.53
	措施费 Ⅰ	元															1678.86
	措施费 Ⅱ	元															1556.51
	企业管理费	元															5602.85
	规费	元															15176.42
	利润	元															9427.05
	税金	元															14859.2
	金额合计	元															179961.41

编制：　　复核：

表A.0.3-2 分项工程预算表

编制范围：沙县区青州镇前山村至溪坪村乡村公路改建硬化项目

分项编号：LM020501　　工程名称：水泥混凝土　　单位：m2　　数量：270.3　　单价：　91.66　　　　21-2表

代号	工程项目			普通混凝土			自卸汽车运输水泥混凝土			混凝土搅拌机拌和						合计	
	工程细目			摊铺机铺筑混凝土路面厚度18cm(轨道式)			10t以内自卸汽车运输水泥混凝土3km			容量500L以内混凝土搅拌机拌和							
	定额单位			1000m2路面			1000m3路面实体			10m3							
	工程数量			0.2703			0.0487			4.8654							
	定额表号			2～2～17～3改			2～2～19～5改			4～11～11～3							
	工、料、机名称	单位	单价(元)	定额	数量	金额(元)	定额	数量	金额(元)	定额	数量	金额(元)	定额	数量	金额(元)	数量	金额(元)
1001001	人工	工日	112	62.5	16.89	1892.1				1.3	6.33	708.4				23.22	2600.5
2001001	HPB300钢筋	t	4398			3.57											3.57
2003004	型钢工字钢,角钢	t	4593			1.24											1.24
3001001	石油沥青	t	3867	0.09	0.02	95.12										0.02	95.12
3005001	煤	t	561.95	0.02		2.73											2.73
3005004	水	m3	2.72	26	7.03	19.12										7.03	19.12
4003002	锯材中板δ＝19～35mm,中方混合规格	m3	1055	0.06	0.02	17.11										0.02	17.11
5503005	中（粗）砂混凝土、砂浆用堆方	m3	130	88.13	23.82	3096.73										23.82	3096.73
5505012	碎石（2cm）最大粒径2cm堆方	m3	90	145.04	39.21	3528.49										39.21	3528.49
5509002	42.5级水泥	t	416	71.24	19.26	8010.23										19.26	8010.21
7801001	其他材料费	元	1	257.7	69.66	69.66										69.66	69.66
8003077	摊铺宽度2.5～4.5m轨道式水泥混凝土摊铺机HTG4500含模	台班	1343.79	0.37	0.1	134.39										0.1	134.39
8003083	混凝土电动刻纹机ROF180	台班	276.2	7.22	1.95	539.02										1.95	539.02
8003085	电动混凝土切缝机(含锯片摊销费	台班	218.84	2.5	0.68	147.94										0.68	147.94
8005004	出料容量500L以内强制式混凝土搅拌机JW500,JS500	台班	293.35							0.24	1.17	342.54				1.17	342.54
8007015	装载质量10t以内自卸汽车OD361	台班	748.31				12.16	0.59	442.72							0.59	442.72
8007043	容量10000L以内洒水汽车	台班	1094.75	1.48	0.4	437.95										0.4	437.95
9999001	定额基价	元	1	58762	15883	15883	9232	449	449	203	987	987				17320	17320
	直接费	元				17995.39			443.14			1050.95					19489.48
	措施费 Ⅰ	元		3030.51	3.759 %	113.92	449.16	3.701 %	16.62	987	3.073 %	30.33					160.89
	措施费 Ⅱ	元		15883.49	0.818 %	129.93	449.16	0.154 %	0.69	987	1.537 %	15.17					145.79
	企业管理费	元		15883.49	2.919 %	463.64	449.59	1.768 %	7.95	987	5.411 %	53.41					525
	规费	元		2264.8	33.5 %	758.71	66.33	33.5 %	22.22	839.19	33.5 %	281.13					1062.05
	利润	元		16590.97	7.42 %	1231.05	474.87	7.42 %	35.24	1085.9	7.42 %	80.57					1346.86
	税金	元		20692.63	9 %	1862.34	525.88	9 %	47.33	1511.56	9 %	136.04					2045.71
	金额合计	元				22554.97			573.21			1647.6					24775.77

编制：　　复核：

表A.0.3-2 分项工程预算表

编制范围：沙县区青州镇前山村至溪坪村乡村公路改建硬化项目

分项编号：LM020502　　工程名称：钢筋　　单位：t　　数量：0.0238　　单价：　6071.3　　　　21-2表

代号	工程项目			拉杆、传力杆及钢筋												合计	
	工程细目			水泥混凝土路面钢筋													
	定额单位			1t													
	工程数量			0.0238													
	定额表号			2～2～17～15													
	工、料、机名称	单位	单价(元)	定额	数量	金额(元)	定额	数量	金额(元)	定额	数量	金额(元)	定额	数量	金额(元)	数量	金额(元)
1001001	人工	工日	112	4.8	0.11	12.79										0.11	12.79
2001001	HPB300钢筋	t	4398	0.02		1.99											1.99
2001002	HRB400钢筋	t	4257	1.01	0.02	101.92										0.02	101.92
2001022	20～22号铁丝镀锌铁丝	kg	7.5	5.1	0.12	0.91										0.12	0.91
8099001	小型机具使用费	元	1	9.8	0.23	0.23										0.23	0.23
9999001	定额基价	元	1	3875	92	92										92	92
	直接费	元				117.85											117.85
	措施费 Ⅰ	元		12.37	0.351 %	0.04											0.04
	措施费 Ⅱ	元		92.23	0.564 %	0.52											0.52
	企业管理费	元		92.23	3.008 %	2.77											2.77
	规费	元		12.79	33.5 %	4.29											4.29
	利润	元		95.57	7.42 %	7.09											7.09
	税金	元		132.57	9 %	11.93											11.93
	金额合计	元				144.5											144.5

编制：　　复核：

表A.0.3-2 分项工程预算表

编制范围：沙县区青州镇前山村至溪坪村乡村公路改建硬化项目

分项编号：LM050402　　工程名称：横向排水管　　单位：m/道　　数量：13.3　　单价：　166.19　　第 17 页 共 21 页　　21-2表

代号	工程项目			排水管铺设			机械挖基坑土、石方			地基垫层						合计	
	工程细目			安装双壁波纹管(φ300mm以内)			斗容量0.6m3以内挖掘机挖基坑≤1500m3土方			砂砾地基垫层							
	定额单位			100m			1000m3			1000m3							
	工程数量			0.133			0.0285			0.0021							
	定额表号			1～3～5～19			4～1～3～2			1～2～12～2							
	工、料、机名称	单位	单价(元)	定额	数量	金额(元)	定额	数量	金额(元)	定额	数量	金额(元)	定额	数量	金额(元)	数量	金额(元)
1001001	人工	工日	112	9.7	1.29	144.49	111.8	3.18	356.36	9.1	0.02	2.17				4.49	503.03
5001023	Φ300mm以内双壁波纹管	m	65.06	101	13.43	873.95										13.43	873.95
5503007	砂砾堆方	m3	60							1237	2.63	158.09				2.63	158.09
7801001	其他材料费	元	1	7.9	1.05	1.05										1.05	1.05
8001002	功率75kW以内履带式推土机TY100	台班	879.16							0.71		1.33					1.33
8001025	斗容量0.6m3履带式单斗挖掘机WY60液	台班	832.65				3.25	0.09	77.02							0.09	77.02
8001081	机械自身质量12～15t光轮压路机3Y-	台班	580.81							0.79		0.98					0.98
8007004	装载质量5t以内载货汽车	台班	544.95	0.09	0.01	6.52										0.01	6.52
8015013	锯片直径500mm以内木工圆锯机MJ-106	台班	143.52	0.1	0.01	1.91										0.01	1.91
9999001	定额基价	元	1	7673	1020	1020	14588	415	415	59703	127	127				1563	1563
	直接费	元				1027.93			433.99			160.28					1622.19
	措施费 Ⅰ	元		145.48	2.647 %	3.85	415.16	3.073 %	12.76	4.39	3.759 %	0.16					16.79
	措施费 Ⅱ	元		1020.48	1.201 %	12.26	415.16	1.537 %	6.39	125.44	0.818 %	1.03					19.67
	企业管理费	元		1020.48	4.173 %	42.58	415.75	5.411 %	22.5	125.38	2.919 %	3.66					68.74
	规费	元		147.32	33.5 %	49.35	377.61	33.5 %	126.5	2.66	33.5 %	0.89					176.75
	利润	元		1079.16	7.42 %	80.07	457.41	7.42 %	33.94	130.23	7.42 %	9.66					123.68
	税金	元		1216.04	9 %	109.44	636.09	9 %	57.25	175.68	9 %	15.81					182.5
	金额合计	元				1325.49			693.34			191.49					2210.32

编制：　　复核：

表A.0.3-2 分项工程预算表

编制范围：沙县区青州镇前山村至溪坪村乡村公路改建硬化项目

分项编号：JA010501　　工程名称：波形钢板护栏　　单位：m　　数量：1150.0　　单价：　53.55　　　　21-2表

代号	工程项目			波形钢板护栏			轮廓标			波形钢板护栏			更换波形钢板护栏			合计	
	工程细目			波形钢板护栏立柱钢管柱打入			栏式轮廓标			波形钢板护栏基础混凝土			双面波形钢板安装4m板				
	定额单位			1t			100块			10m3实体			100m				
	工程数量			5.3822			0.44			5.985			0.1513				
	定额表号			5～1～2～3改			5～1～7～3			5～1～2～1改			借闽养预2～5～1～5改				
	工、料、机名称	单位	单价(元)	定额	数量	金额(元)	定额	数量	金额(元)	定额	数量	金额(元)	定额	数量	金额(元)	数量	金额(元)
1	人工	工日	49.2										1.5	0.23	11.17	0.23	11.17
1001001	人工	工日	112	4.6	24.76	2772.92	0.7	0.31	34.5	14.7	87.98	9853.7				113.05	12661.12
240	螺栓	kg	10.65										34.8	5.27	56.09	5.27	56.09
2003005	钢板Q235，δ＝5～40mm	t	4442	0.03	0.13	597.7										0.13	597.7
2003012	镀锌钢板δ＝1mm，δ＝1.5mm，δ＝	t	5522				0.01		19.44								19.44
2003015	钢管立柱	t	5451	0.51	2.72	14815.96										2.72	14815.96
2009011	电焊条结422(502、506、507)3.2/4.0/5.0	kg	5.73	4.8	25.83	148.03										25.83	148.03
2009029	镀锌铁件	kg	6.7				16.2	7.13	47.76							7.13	47.76
3005004	水	m3	2.72							12	71.82	195.35				71.82	195.35
5503005	中（粗）砂混凝土、砂浆用堆方	m3	130							5	29.91	3888.69				29.91	3888.69
5505013	碎石（4cm）最大粒径4cm堆方	m3	90							8.57	51.28	4615.15				51.28	4615.15
5509001	32.5级水泥	t	434							3.04	18.19	7896.37				18.19	7895.33
6007004	反光膜	m2	200				1.32	0.58	116.16							0.58	116.16
7801001	其他材料费	元	1	8.8	47.36	47.36	3.5	1.54	1.54	2.6	15.56	15.56				64.46	64.46
1372	4t以内载货汽车	台班	295.04										0.35	0.05	15.63	0.05	15.63
8007001	装载质量2t以内载货汽车	台班	342.8	0.37	1.99	682.66										1.99	682.66
8015028	容量32kV·A以内交流电弧焊机BX1-330	台班	202.79	0.55	2.96	600.3										2.96	600.3
8099001	小型机具使用费	元	1	52	279.88	279.88										279.88	279.88
9999001	定额基价	元	1	3484	18749	18749	433	190	190	3710	22204	22204	547	83	83	41226	41226
	直接费	元				19944.71			219.39			26464.83			82.87		46711.8
	措施费 Ⅰ	元		4137.83	0.351 %	14.52	32.73	2.647 %	0.87	9350.46	2.647 %	247.51	26.73	3.856 %	1.03		263.93
	措施费 Ⅱ	元		18749.03	0.564 %	105.74	190.38	1.201 %	2.29	22204.47	1.201 %	266.68	82.81	0.521 %	0.43		375.14
	企业管理费	元		18749	3.008 %	563.97	190.38	4.173 %	7.94	22204.47	4.173 %	926.59	82.8	3.149 %	2.61		1501.11
	规费	元		3327.49	33.5 %	1114.71	34.5	33.5 %	11.56	9853.7	33.5 %	3300.99	13.77	33.5 %	4.61		4431.87
	利润	元		19433.25	7.42 %	1441.95	201.47	7.42 %	14.95	23645.24	7.42 %	1754.48	86.87	7.42 %	6.45		3217.82
	税金	元		23185.6	9 %	2086.7	256.99	9 %	23.13	32961.08	9 %	2966.5	97.99	9 %	8.82		5085.15
	金额合计	元				25272.31			280.12			35927.57			106.81		61586.81

编制：　　复核：

表A.0.3-2 分项工程预算表

编制范围：沙县区青州镇前山村至溪坪村乡村公路改建硬化项目

分项编号：JA030101　　工程名称：单柱式铝合金标志牌　　单位：块　　数量：9.0　　单价：　1111.42　　　　21-2表

代号	工程项目			人工挖基坑土、石方			钢筋混凝土基础			钢筋混凝土基础			钢筋混凝土基础			铝合金标志牌		
	工程细目			人工挖基坑土方(深3m以内干处)			标志牌基础混凝土			标志牌基础HPB300钢筋			标志牌基础HRB400钢筋			单柱式铝合金标志立柱		
	定额单位			1000m3			10m3			1t			1t			10t		
	工程数量			0.0108			0.432			0.0284			0.0749			0.044		
	定额表号			4～1～1～1			5～1～4～1			5～1～4～2			5～1～4～2改			5～1～4～3		
	工、料、机名称	单位	单价(元)	定额	数量	金额(元)	定额	数量	金额(元)	定额	数量	金额(元)	定额	数量	金额(元)	定额	数量	金额(元)
1001001	人工	工日	112	269.5	2.91	325.99	13.1	5.66	633.83	8.7	0.25	27.62	8.7	0.65	72.96	9.5	0.42	46.78
2001001	HPB300钢筋	t	4398							1.03	0.03	127.8						
2001002	HRB400钢筋	t	4257										1.03	0.08	326.73			
2001022	20～22号铁丝镀锌铁丝	kg	7.5							5.1	0.14	1.08	5.1	0.38	2.86			
2003004	型钢工字钢,角钢	t	4593						7.94									
2003015	钢管立柱	t	5451													6.31	0.28	1513.17
2003026	组合钢模板	t	4442				0.01		13.43									
2009011	电焊条结422(502、506、507)3.2/4.0/5.0	kg	5.73													0.9	0.04	0.23
2009028	铁件铁件	kg	5				3.3	1.43	7.13									
2009029	镀锌铁件	kg	6.7													3759.9	165.3	1107.54
3005004	水	m3	2.72				12	5.18	14.1									
4003002	锯材中板δ＝19～35mm,中方混合规格	m3	1055						0.46									
5503005	中（粗）砂混凝土、砂浆用堆方	m3	130				4.9	2.12	275.18									
5505013	碎石（4cm）最大粒径4cm堆方	m3	90				8.47	3.66	329.31									
5509001	32.5级水泥	t	434				3.42	1.48	640.65									
7801001	其他材料费	元	1				33.6	14.52	14.52									
8007005	装载质量6t以内载货汽车	台班	486.39													3.2	0.14	68.43
8009025	提升质量5t以内汽车式起重机QY5	台班	642.23													2.83	0.12	79.91
8015028	容量32kV·A以内交流电弧焊机BX1-330	台班	202.79													0.15	0.01	1.34
8099001	小型机具使用费	元	1				3.5	1.51	1.51									
9999001	定额基价	元	1	28642	309	309	3737	1614	1614	4366	124	124	4278	320	320	58345	2565	2565
	直接费	元				325.99			1938.06			156.79			402.67			2819.63
	措施费 Ⅰ	元		309.34	3.073 %	9.51	602.97	0.351 %	2.12	26.21	0.351 %	0.09	69.24	0.351 %	0.24	194.17	0.351 %	0.68
	措施费 Ⅱ	元		309.34	1.537 %	4.75	1614.3	0.564 %	9.1	123.94	0.564 %	0.7	320.41	0.564 %	1.81	2567.04	0.564 %	14.48
	企业管理费	元		309.34	5.411 %	16.74	1614.3	3.008 %	48.56	123.99	3.008 %	3.73	320.43	3.008 %	9.64	2567.2	3.008 %	77.22
	规费	元		325.99	33.5 %	109.21	633.83	33.5 %	212.33	27.67	33.5 %	9.27	72.98	33.5 %	24.45	91.22	33.5 %	30.56
	利润	元		340.34	7.42 %	25.25	1674.08	7.42 %	124.22	128.5	7.42 %	9.54	332.12	7.42 %	24.64	2659.58	7.42 %	197.34
	税金	元		491.44	9 %	44.23	2334.39	9 %	210.1	180.11	9 %	16.21	463.44	9 %	41.71	3139.91	9 %	282.59
	金额合计	元				535.68			2544.48			196.32			505.16			3422.5

编制：　　复核：

表A.0.3-2 分项工程预算表

编制范围：沙县区青州镇前山村至溪坪村乡村公路改建硬化项目

分项编号：JA030101　　工程名称：单柱式铝合金标志牌　　单位：块　　数量：9.0　　单价：　1111.42　　　　21-2表

代号	工程项目			铝合金标志牌												合计	
	工程细目			单柱式铝合金标志面板													
	定额单位			10t													
	工程数量			0.0065													
	定额表号			5～1～4～4													
	工、料、机名称	单位	单价(元)	定额	数量	金额(元)	定额	数量	金额(元)	定额	数量	金额(元)	定额	数量	金额(元)	数量	金额(元)
1001001	人工	工日	112	23.4	0.15	17.14										10.04	1124.33
2001001	HPB300钢筋	t	4398													0.03	127.8
2001002	HRB400钢筋	t	4257													0.08	326.73
2001022	20～22号铁丝镀锌铁丝	kg	7.5													0.53	3.95
2003004	型钢工字钢,角钢	t	4593														7.94
2003015	钢管立柱	t	5451													0.28	1513.17
2003026	组合钢模板	t	4442														13.43
2009011	电焊条结422(502、506、507)3.2/4.0/5.0	kg	5.73													0.04	0.23
2009028	铁件铁件	kg	5													1.43	7.13
2009029	镀锌铁件	kg	6.7	3033.7	19.84	132.95										185.15	1240.48
3005004	水	m3	2.72													5.18	14.1
4003002	锯材中板δ＝19～35mm,中方混合规格	m3	1055														0.46
5503005	中（粗）砂混凝土、砂浆用堆方	m3	130													2.12	275.18
5505013	碎石（4cm）最大粒径4cm堆方	m3	90													3.66	329.31
5509001	32.5级水泥	t	434													1.48	640.65
6007002	铝合金标志包括板面、垫板及其他金属附件	t	19142	7.03	0.05	879.68										0.05	879.68
6007004	反光膜	m2	200	963.1	6.3	1259.88										6.3	1259.88
7801001	其他材料费	元	1													14.52	14.52
8007005	装载质量6t以内载货汽车	台班	486.39	7.9	0.05	25.13										0.19	93.56
8009025	提升质量5t以内汽车式起重机QY5	台班	642.23	6.98	0.05	29.32										0.17	109.23
8015028	容量32kV·A以内交流电弧焊机BX1-330	台班	202.79													0.01	1.34
8099001	小型机具使用费	元	1													1.51	1.51
9999001	定额基价	元	1	309941	2027	2027										6960	6960

编制：　　复核：

表A.0.3-2 分项工程预算表

编制范围：沙县区青州镇前山村至溪坪村乡村公路改建硬化项目

分项编号：JA030101　　工程名称：单柱式铝合金标志牌　　单位：块　　数量：9.0　　单价：　1111.42　　　　21-2表

代号	工程项目			铝合金标志牌												合计	
	工程细目			单柱式铝合金标志面板													
	定额单位			10t													
	工程数量			0.0065													
	定额表号			5～1～4～4													
	工、料、机名称	单位	单价(元)	定额	数量	金额(元)	定额	数量	金额(元)	定额	数量	金额(元)	定额	数量	金额(元)	数量	金额(元)
	直接费		元			2329.49											7972.62
	措施费 Ⅰ		元		70.8	0.351 %	0.25										12.89
	措施费 Ⅱ		元		2015.05	0.564 %	11.36										42.21
	企业管理费		元		2014.61	3.008 %	60.6										216.49
	规费		元		32.95	33.5 %	11.04										396.85
	利润		元		2086.82	7.42 %	154.84										535.83
	税金		元		2567.58	9 %	231.08										825.92
	金额合计		元				2798.66										10002.8

编制：　　复核：

表A.0.3-6 施工机械台班单价计算表

建设项目名称：沙县区青州镇前山村至溪坪村乡村公路改建硬化项目

编制范围：沙县区青州镇前山村至溪坪村乡村公路改建硬化项目

24表

序号	代号	机械名称	台班单价（元）	不变费用(元)		可变费用（元）																	
				调整系数：		机械工		重油		汽油		柴油		煤		电		水		木柴		车船税	合计
				1.0		112.0元/工日		--元/kg		8.04元/kg		7.14元/kg		--元/t		1.0元/kw.h		--元/m3		--元/kg			
				定额	调整值	定额	费用	定额	费用	定额	费用	定额	费用	定额	费用	定额	费用	定额	费用	定额	费用		
1	1372	4t以内载货汽车	295.04	66.38	66.38	1	112			34.28	275.611											1.2	228.656
2	8001002	功率75kW以内履带式推土机	879.16	262.67	262.67	2	224					54.97	392.486										616.486
3	8001025	斗容量0.6m3履带式单斗挖掘机	832.65	341.26	341.26	2	224					37.45	267.393										491.393
4	8001045	斗容量1.0m3轮胎式装载机	576.23	114.16	114.16	1	112					49.03	350.074										462.074
5	8001047	斗容量2.0m3轮胎式装载机	963.40	188.38	188.38	1	112					92.86	663.02										775.02
6	8001081	机械自身质量12～15t光轮压路机	580.81	183.21	183.21	1	112					40	285.6										397.6
7	8001083	机械自身质量18～21t光轮压路机	740.89	206.2	206.2	1	112					59.2	422.688										534.688
8	8001089	机械自身质量15t以内振动压路机	1067.63	318.13	318.13	2	224					73.6	525.504										749.504
9	8003077	摊铺宽度2.5～4.5m轨道式水泥混凝土摊	1343.79	665.07	665.07	3	336					48	342.72										678.72
10	8003083	混凝土电动刻纹机	276.20	126.31	126.31	1	112									37.89	37.89						149.89
11	8003085	电动混凝土切缝机(含锯片摊销费用)	218.84	87.89	87.89	1	112									18.95	18.95						130.95
12	8005002	出料容量250L以内强制式混凝土搅拌机	191.71	25.51	25.51	1	112									54.2	54.2						166.2
13	8005004	出料容量500L以内强制式混凝土搅拌机	293.35	60.92	60.92	1	112									120.43	120.43						232.43
14	8005010	出料容量400L以内灰浆搅拌机	146.74	13.23	13.23	1	112									21.51	21.51						133.51
15	8005028	容量3m3以内混凝土搅拌运输车	813.03	413.79	413.79	1	112					40.23	287.242										399.242
16	8007001	装载质量2t以内载货汽车	342.80	68.87	68.87	1	112			20.14	161.926												273.926
17	8007004	装载质量5t以内载货汽车	544.95	82.89	82.89	1	112			43.54	350.062												462.062
18	8007005	装载质量6t以内载货汽车	486.39	94.22	94.22	1	112					39.24	280.174										392.174
19	8007015	装载质量10t以内自卸汽车	748.31	241.33	241.33	1	112					55.32	394.985										506.985
20	8007043	容量10000L以内洒水汽车	1094.75	605.76	605.76	1	112					52.8	376.992										488.992
21	8009025	提升质量5t以内汽车式起重机	642.23	211.28	211.28	2	224			25.74	206.95												430.95
22	8009026	提升质量8t以内汽车式起重机	716.25	288.76	288.76	2	224					28.5	203.49										427.49
23	8009030	提升质量25t以内汽车式起重机	1355.42	841.18	841.18	2	224					40.65	290.241										514.241
24	8015013	锯片直径500mm以内木工圆锯机	143.52	5.56	5.56	1	112									25.96	25.96						137.96
25	8015028	容量32kV·A以内交流电弧焊机	202.79	5.17	5.17	1	112									85.62	85.62						197.62

编制：　　复核：